YAKIMA®

StepUp

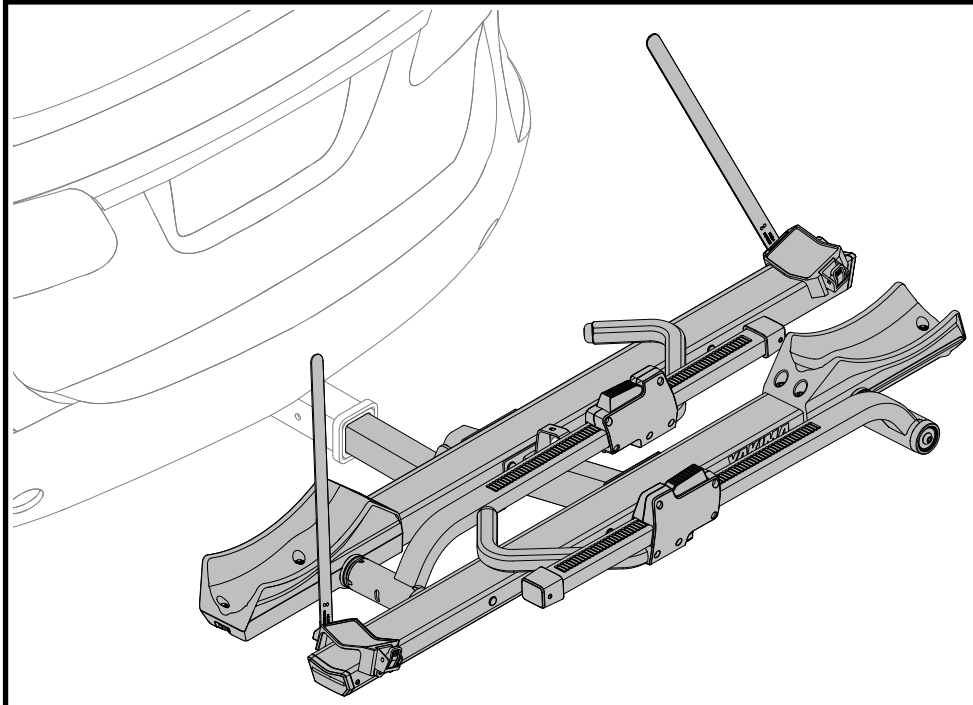

#8002772 is approved for class II (1.25″) receivers. #8002771 is approved for class III and IV (2″) receivers.

NOTE: This instruction depicts the 2″ hitch version of this product.

CONTENTS

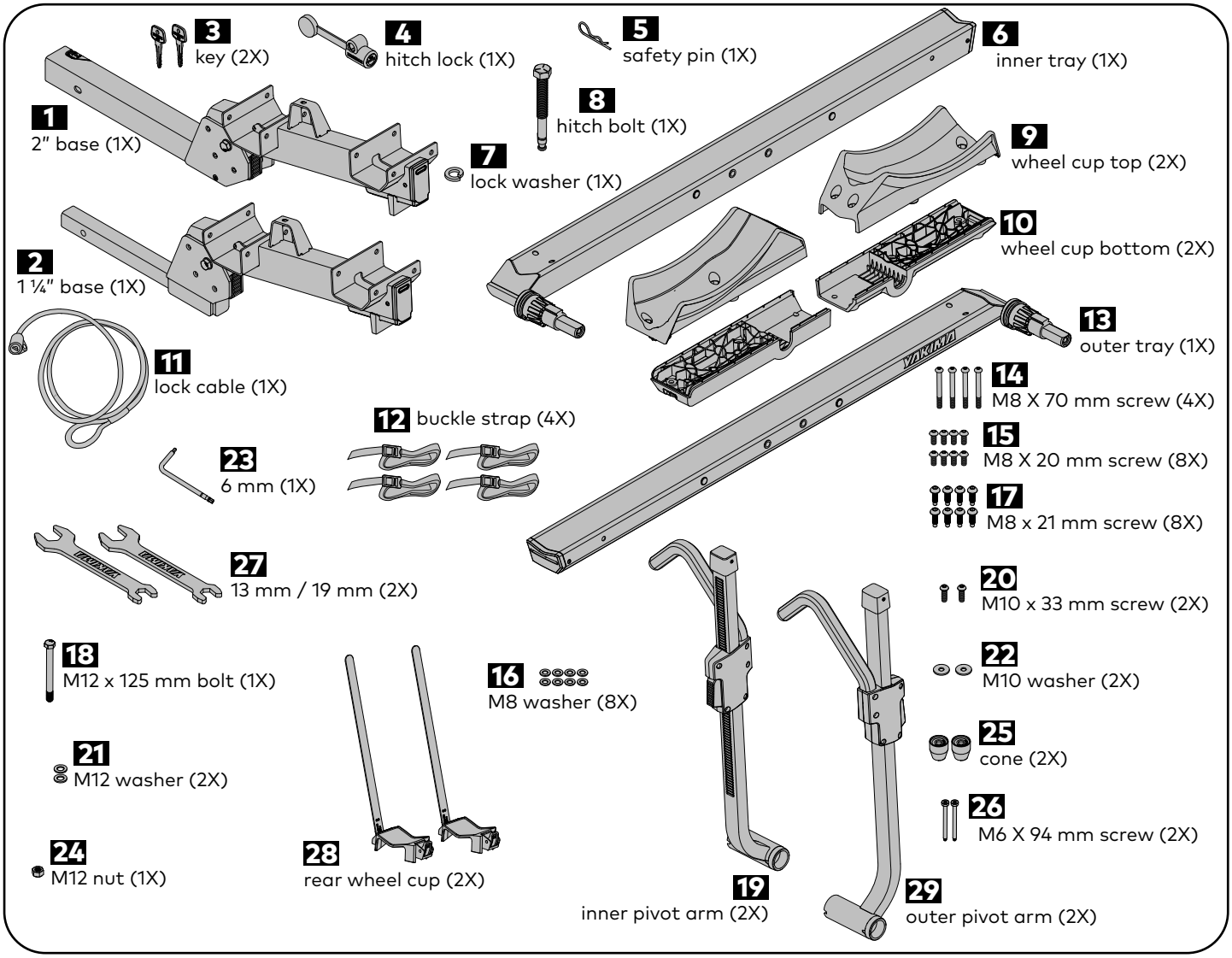

Pour le français, aller à la page 15.

Para español ir a la página 18.

Instruction #21000099E-1/19

LOAD CAPACITY

StepUp Capacity Chart	Rating	Per Bike
2" Hitch - Class III & IV (8002771)	Road	65 lbs /29.5 kg
	Off Road	43 lbs/19.5 kg
	RV	43 lbs/19.5 kg
	BackSwing*	43 lbs/19.5 kg
	StraightShot/FlipFlop/2.5" Reducer	43 lbs/19.5 kg
1.25" Hitch - Class II (8002772)	Road	65 lbs /29.5 kg
	Off Road	43 lbs/19.5 kg

WHEEL SIZES: 16" - 29" up to 4.5" tires

WHEELBASE: 30"-52" (76-132cm)

BASE INSTALLATION - 2" HITCH

1a INSERT THE SPINE INTO YOUR HITCH.

A. Insert the tongue and align the holes as shown.
B. Release the lever.
C. Fold the spine up.

D. Using the included 8 mm hitch pin tool, turn the bolt head on the tongue to secure the rack to the hitch. Wiggle the rack to confirm it's fully tightened. Torque to 8–12 Nm (5.9-8.9 lb-ft).

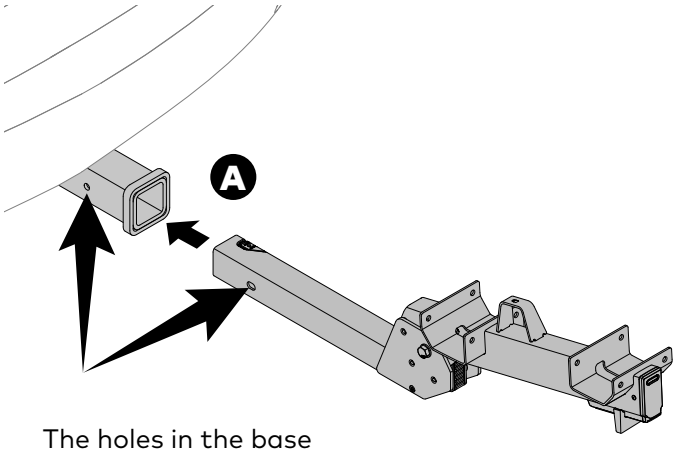

The holes in the base must align to the holes in the hitch receiver.

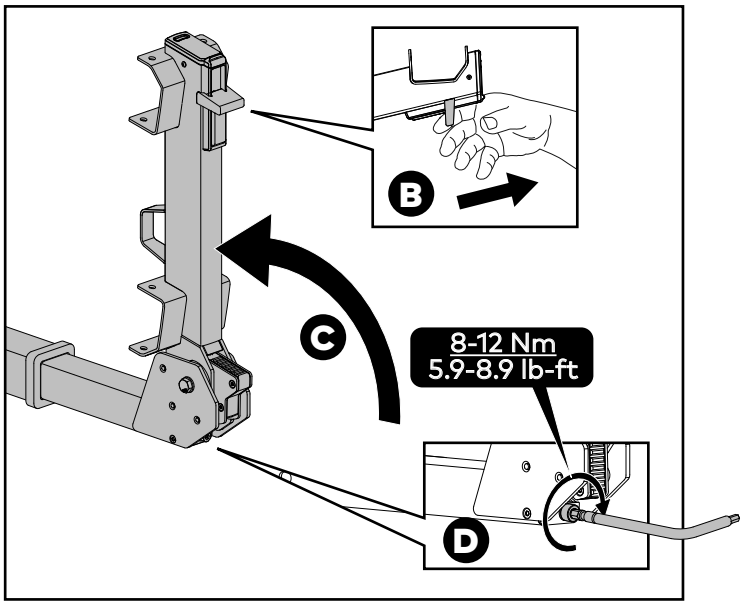

BASE INSTALLATION - 1-1/4" HITCH

1b INSERT THE SPINE INTO YOUR HITCH.

Insert the tongue and align the holes.

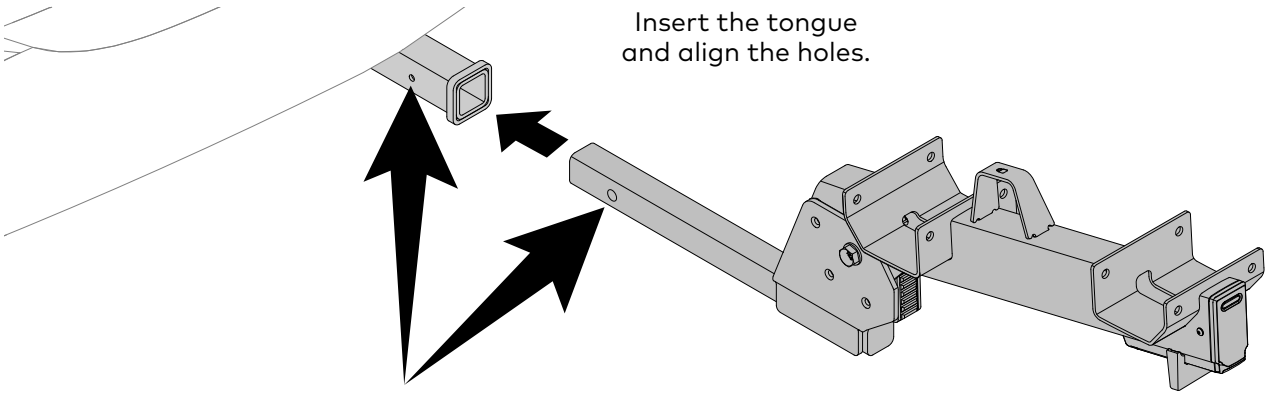

The holes in the base must align to the holes in the hitch receiver.

INSERT AND SECURE HITCH BOLT - 1¼"

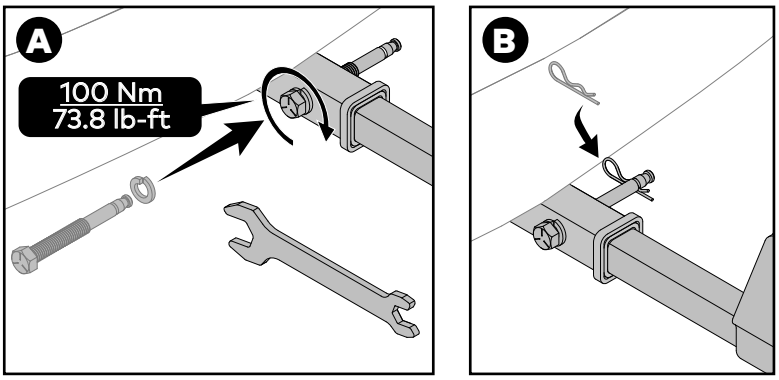

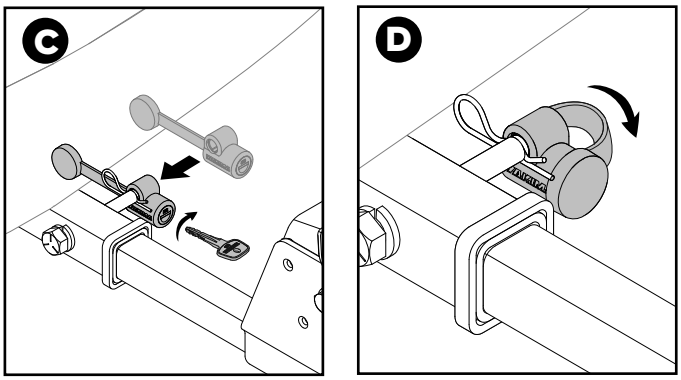

A. Using the included wrench, install the hitchbolt with lock washer, as shown. Tighten completely to 100 Nm (73.8 lb-ft)
B. Install the pin onto the end of the hitchbolt.
C. Attach the HitchLock.
D. Use a key to lock it.

2 ASSEMBLE THE TRAYS.

Attach the front wheel cup to each tray with the four M8 x 20 mm screws and two M8 x 70 mm screws wheel cup bolts.Tighten completely to 5 Nm (3.7 lb-ft).

5 Nm
3.7 lb-ft

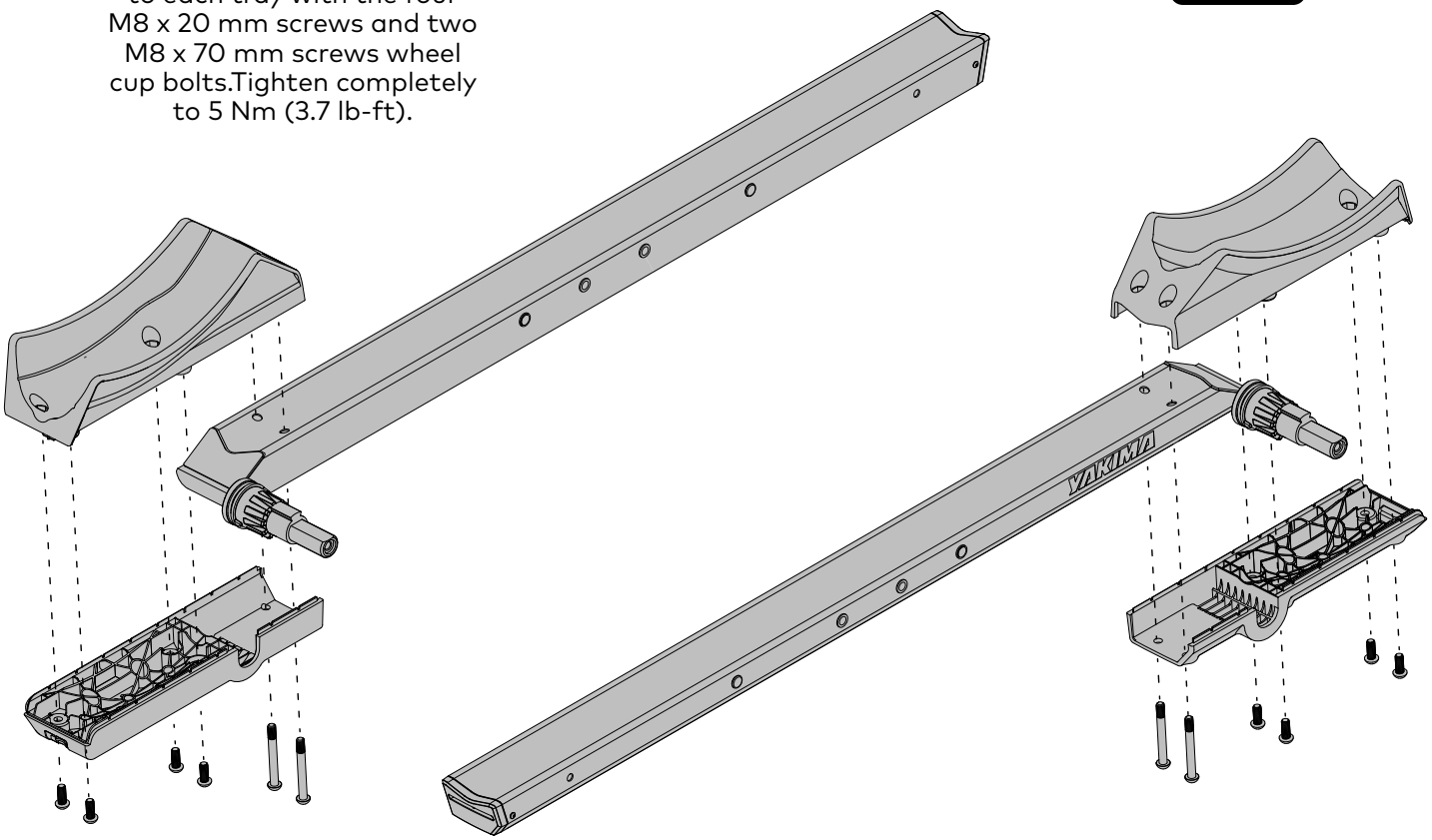

3 INSTALL THE REAR WHEEL STRAPS.

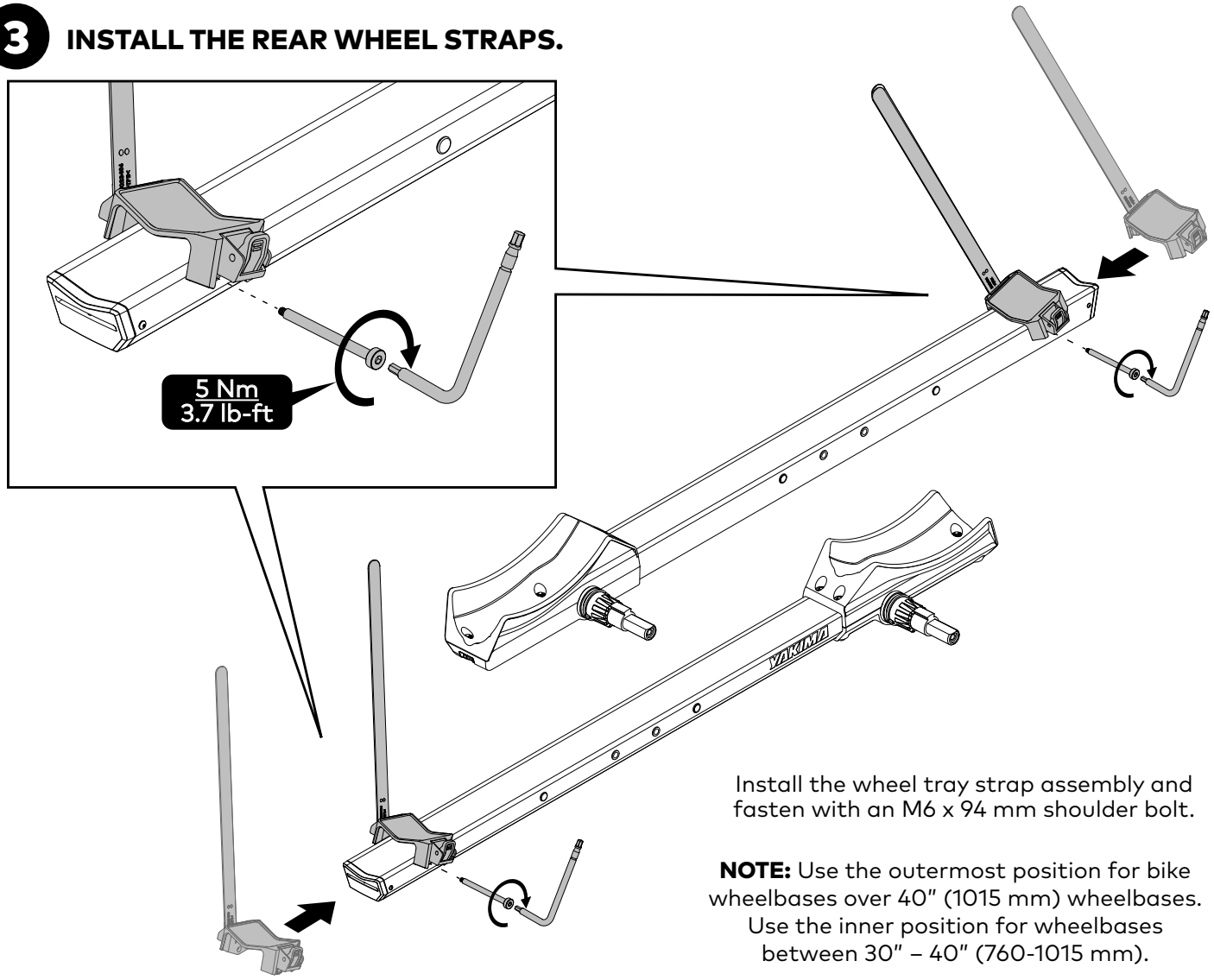

Install the wheel tray strap assembly and fasten with an M6 x 94 mm shoulder bolt.

NOTE: Use the outermost position for bike wheelbases over 40″ (1015 mm) wheelbases. Use the inner position for wheelbases between 30″ – 40″ (760-1015 mm).

4 INSTALL THE INNER TRAY.

NOTE: The 2″ version of StepUp is shown in this and subsequent steps. Assembly is identical for the 1-1/4″ and Swing versions, except where noted.

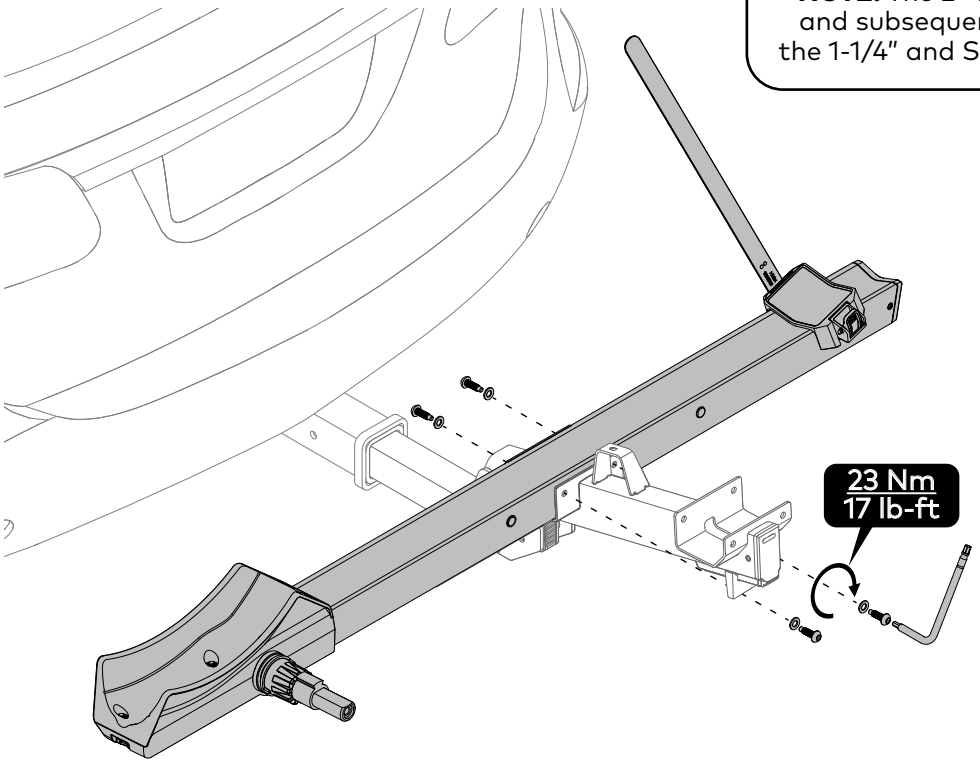

- Place the inner tray—with the large Yakima logo on the underside—into the spine bracket, oriented with the front wheel cup on the left side of the vehicle.
- Attach the tray to the tray bracket using four M8 x 21 mm screws and four M8 washers, as shown. Start all screws by hand, then fully tighten using the included 6 mm hitch pin tool to 23 Nm (17 lb-ft).

Adjustable Tray: To avoid bike-to-bike interference or to better center the wheelbase, trays can be repositioned. Refer to page 10 for instructions.

5 INSTALL THE INNER PIVOT ARM.

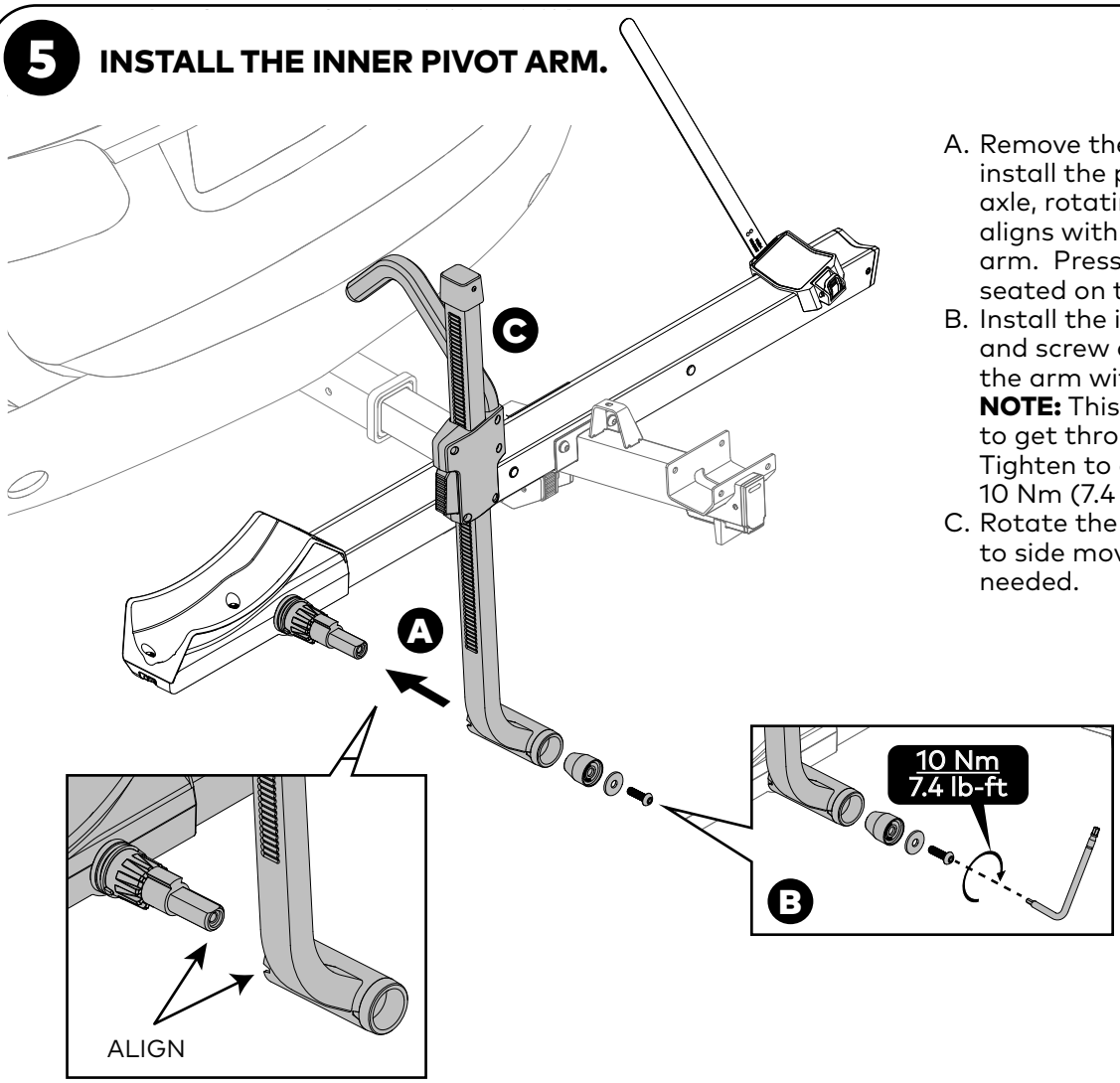

A. Remove the foam on the hub and install the pivot arm onto the axle, rotating the inner cup so it aligns with the notches on the arm. Press to make sure it's fully seated on the axle.
B. Install the inner cone, washer, and screw as shown, securing the arm with the 6mm wrench. **NOTE:** This will require effort to get through the thread lock. Tighten to a minimum torque of 10 Nm (7.4 lb-ft).
C. Rotate the arm to check for side to side movement. Tighten as needed.

6 INSTALL THE OUTER TRAY.

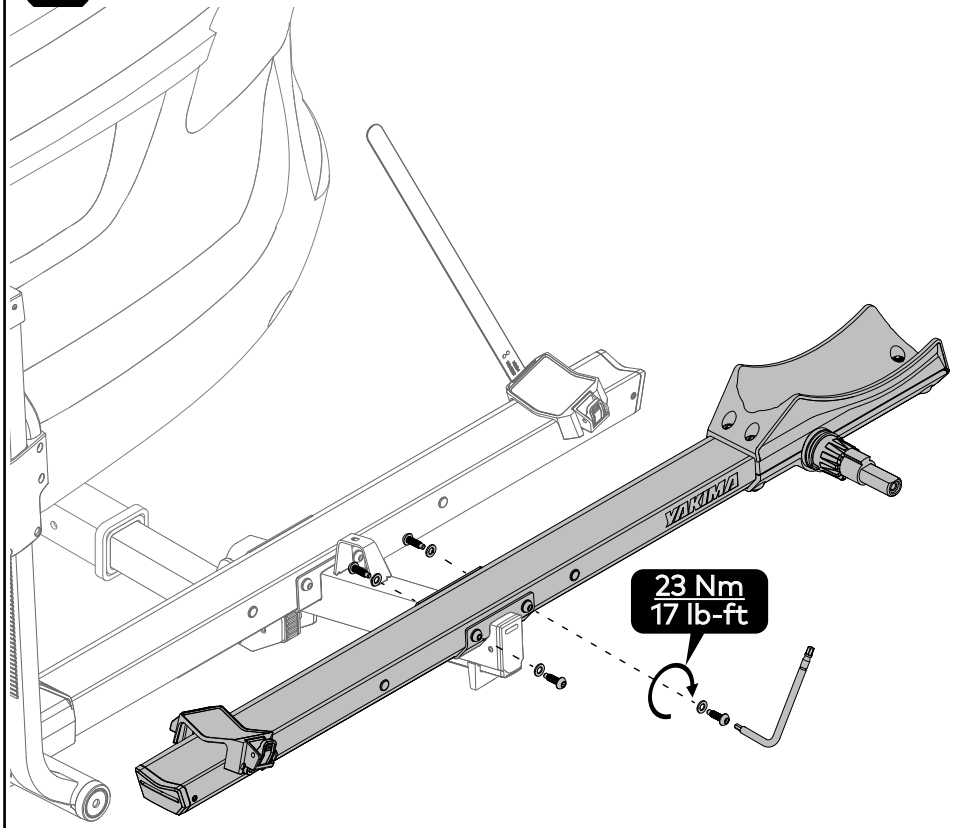

- Place the outer tray—identified by the small side logo—into the spine bracket with the front wheel cup positioned on the right side of the vehicle.
- Attach the tray to the tray bracket using four M8 x 21 mm screws and four M8 washers, as shown. Start all screws by hand, then fully tighten using the included 6 mm hitch pin tool to 23 Nm (17 lb-ft).

Adjustable Tray: To avoid bike-to-bike interference or to better center the wheelbase, trays can be repositioned. Refer to page 10 for instructions.

7 INSTALL THE OUTER PIVOT ARM.

A. Slide the pivot arm onto the axle as shown, then rotate the arm to align it. Press firmly to ensure the pivot arm is fully seated on the axle.
B. Install the inner cone, M10 washer, and M10 screw. Using a 6 mm wrench, tighten to 10 Nm (7.4 lb-ft). **NOTE:** Overcoming the thread lock will require effort. Tighten until the arm no longer rotates, then loosen and retighten to 10 Nm (7.4 lb-ft). The arm should rotate by hand but remain in place when positioned.

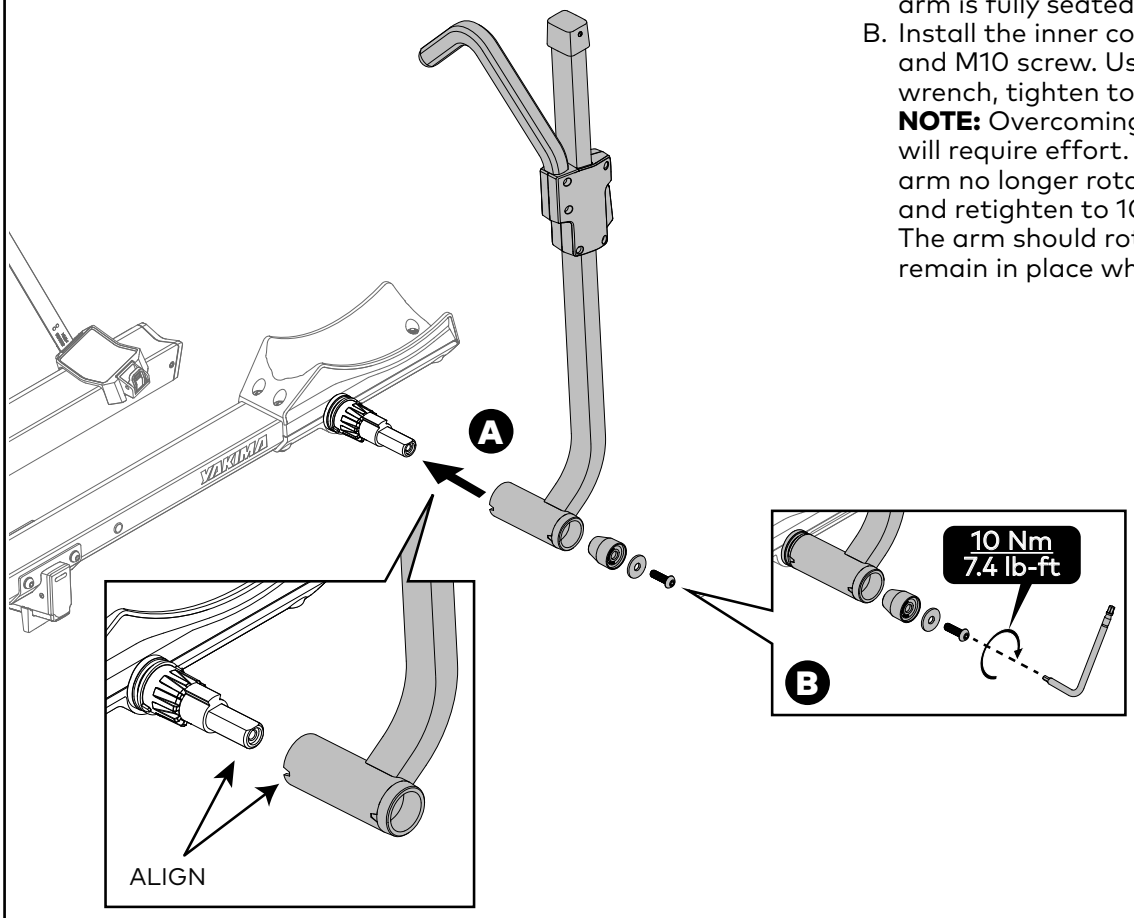

INSERT AND SECURE HITCH PIN TOOL - 2" HITCH

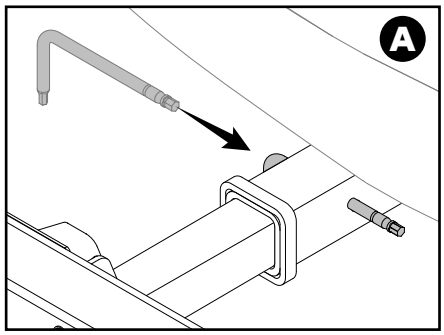

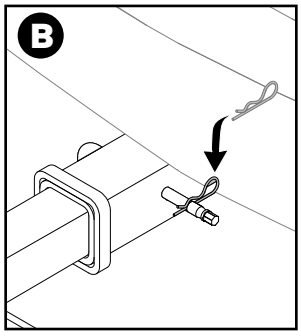

A. Insert the hitch pin tool through your hitch and the tongue, as shown.
B. Install the pin onto the end of the hitchbolt.
C. Attach the HitchLock.
D. Use a key to lock it.

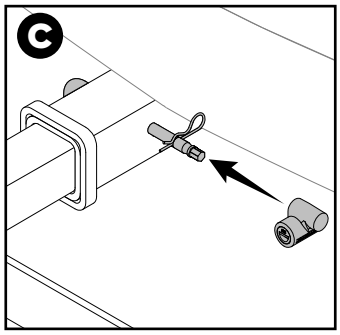

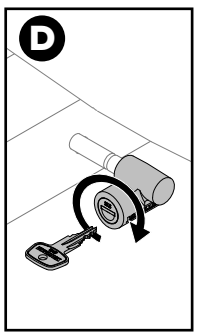

LOADING

1 PREPARE FOR LOADING.

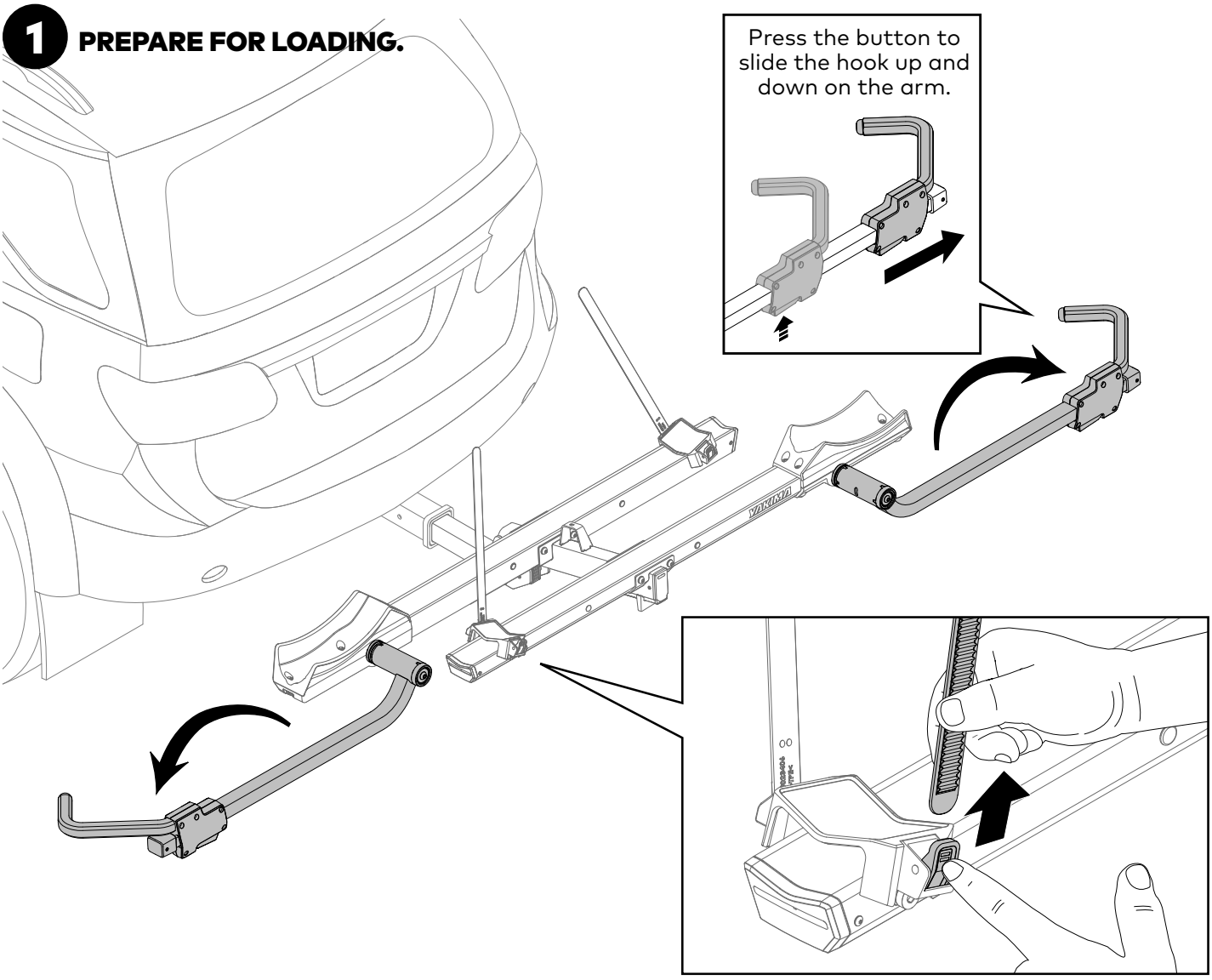

2 LOAD YOUR BIKE.

- Load your heaviest bike first on the inner tray.
- Always load the first bike on the inner tray (closest to the vehicle).

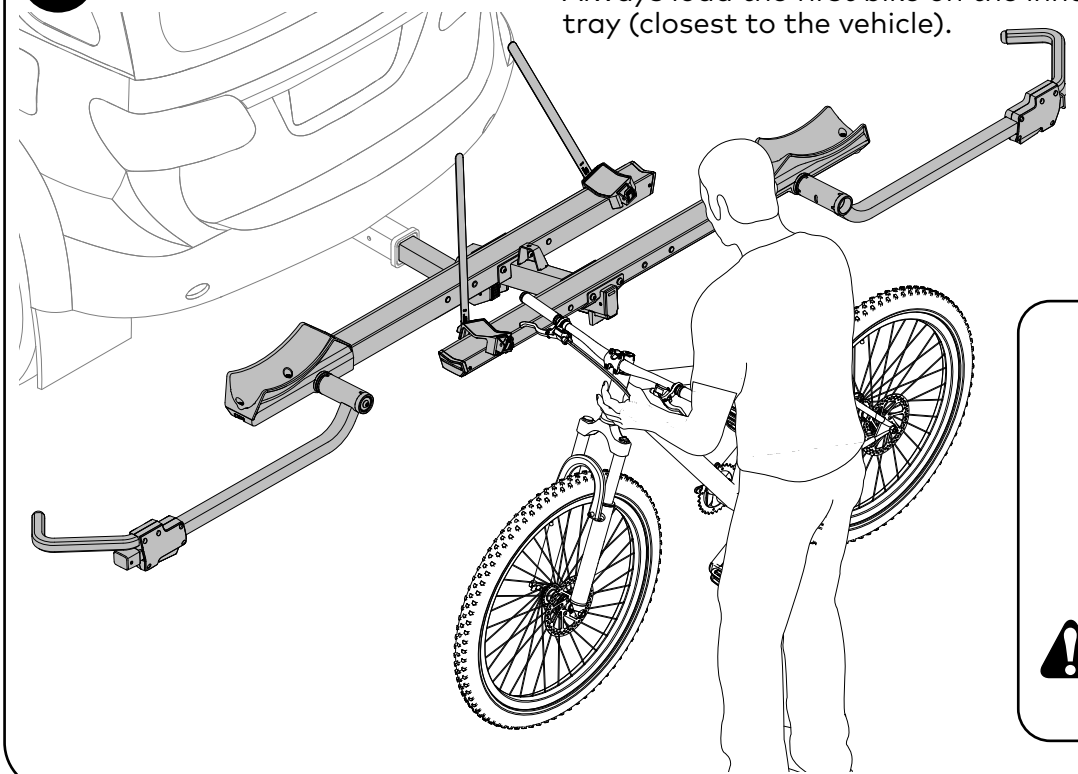

CAUTION: Do not load bikes with fenders. Fenders need to be removed for proper and safe loading.

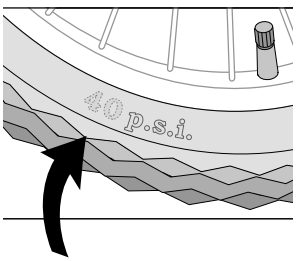

CAUTION: Do not load a bike if it has a flat tire or a slow leak. Lost pressure could cause the bike to eject.

3 SECURE THE PIVOT ARM.

Rotate the arm up and over the tire until the hook rests 1″ or less from the brake or fork crown. Compress the hook against the tire by applying firm pressure on the hook body.

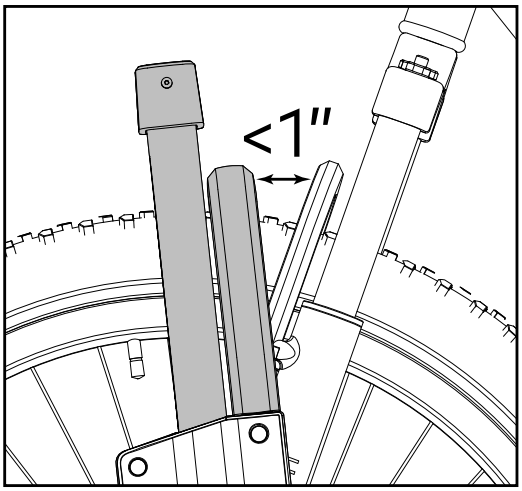

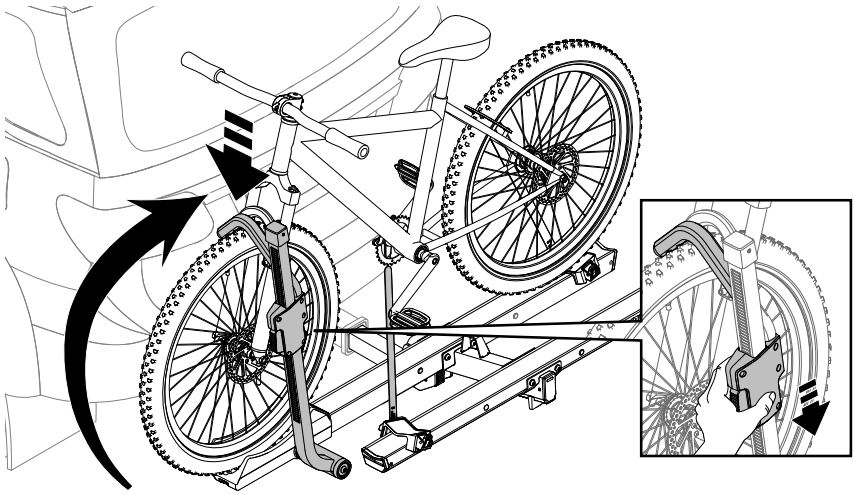

Failure to place the wheel hook in the correct position can cause your bicycle to eject, and cause personal injury, property damage, or death.

4 SECURE THE WHEELSTRAP.

Route the strap through the wheel spokes. Rotate the wheel slightly if necessary to avoid a valve stem. Insert the end of the strap through the buckle and pull firmly to tighten.

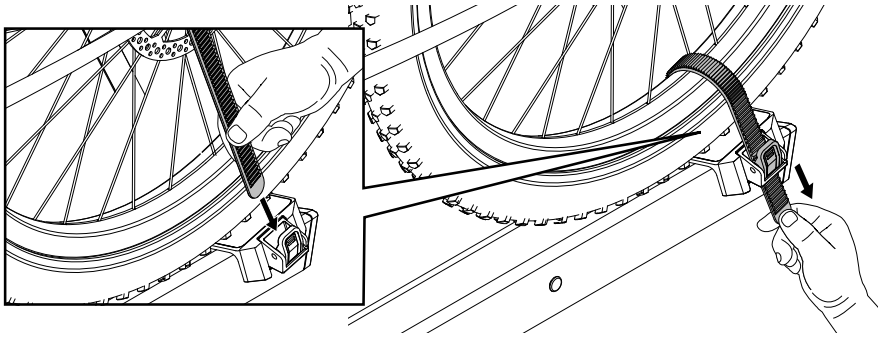

SECURE BIKE TO SPINE.

For bikes with 3.25″-4.5″ (82.6 mm - 114.3 mm) - tires, you must secure the wheels to the spine of the rack.

A. Wrap the free end of the strap around the wheel tray on one side of the spine.
B. Pass the free end through the strap loop to secure it.
C. Guide the strap through the wheel on the opposite side at a 25°–35° angle, as shown.
D. Thread the strap through the buckle and pull firmly to tighten.
E. Repeat for the other side.

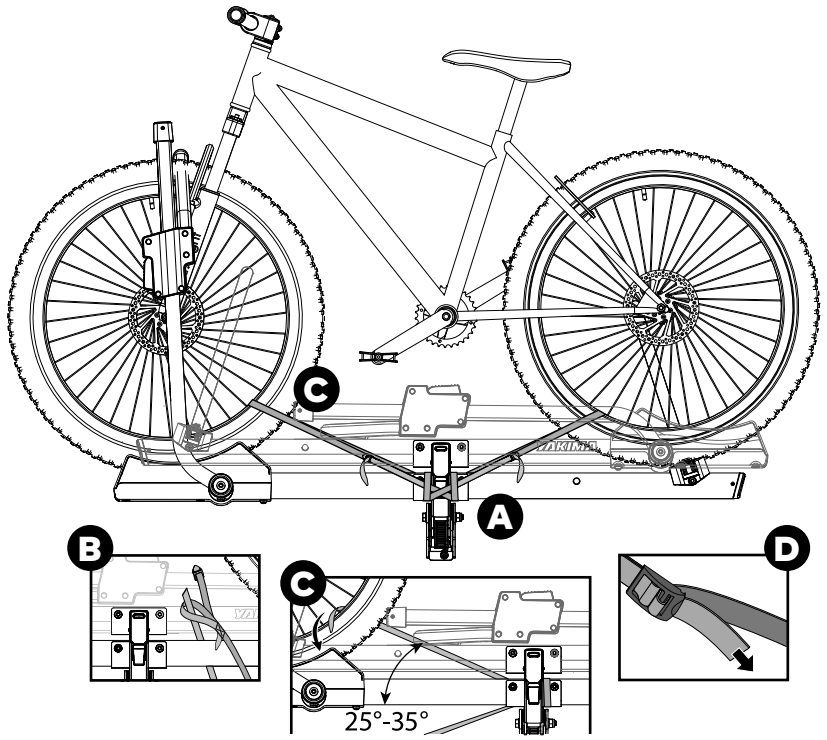

5 LOAD YOUR SECOND BIKE.

Refer to steps 2 through 4 to load your second bike (if applicable). Rotate the pivot arm into the proper position and compress it. Feed the wheelstrap through the spokes, into the buckle, and pull to tighten.

If you have bike-to-bike interference when loaded, switch locations or make sure the trays are in the offset position (see page 10) to eliminate interference between them.

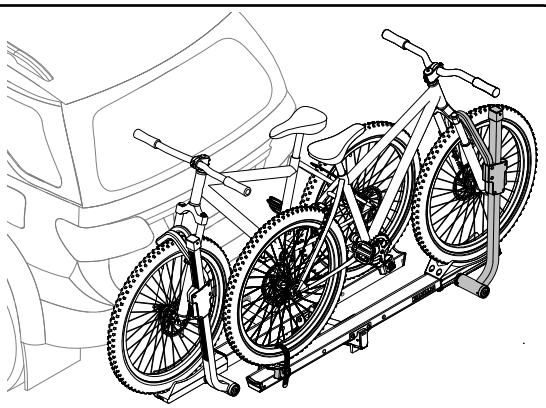

6 LOCK YOUR BIKES.

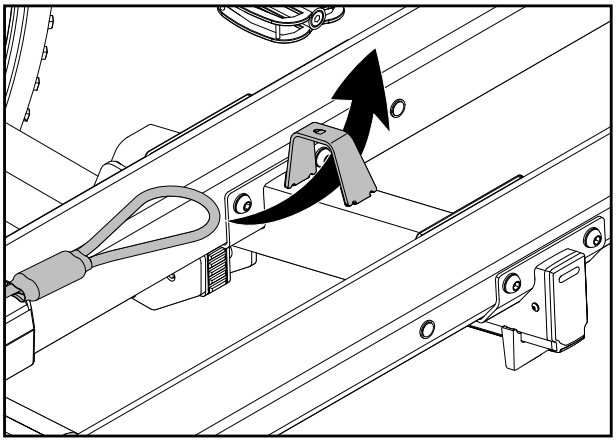

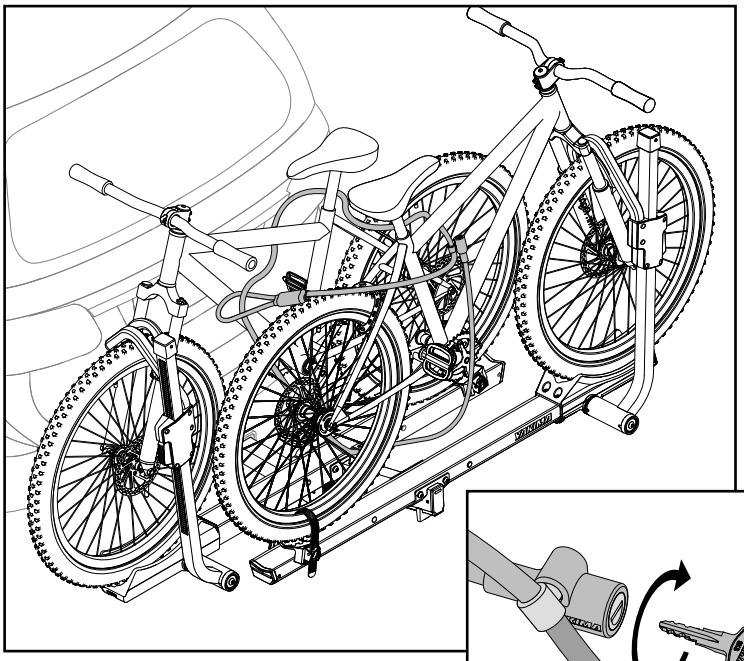

- Always use the included locking cables when transporting bikes.
- Route the cable through the anchor point between the trays as shown.
- Route the cable through the bike frame and/or suspension fork, then press the lock onto the sliding lock pin on the cable and lock it with the key.

7 UNLOAD YOUR BIKES.

- Unlock and stow the bike locking cable securely.
- Press the release tab on the wheel strap buckle and release the strap.

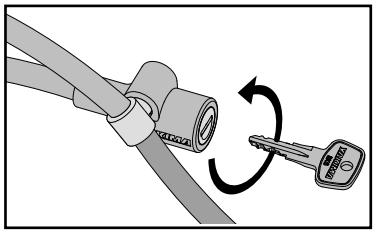

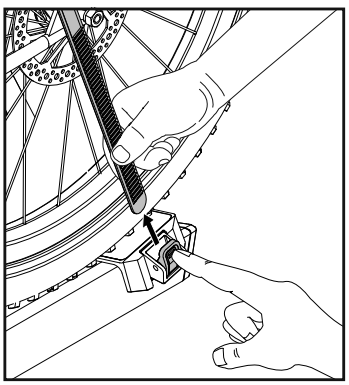

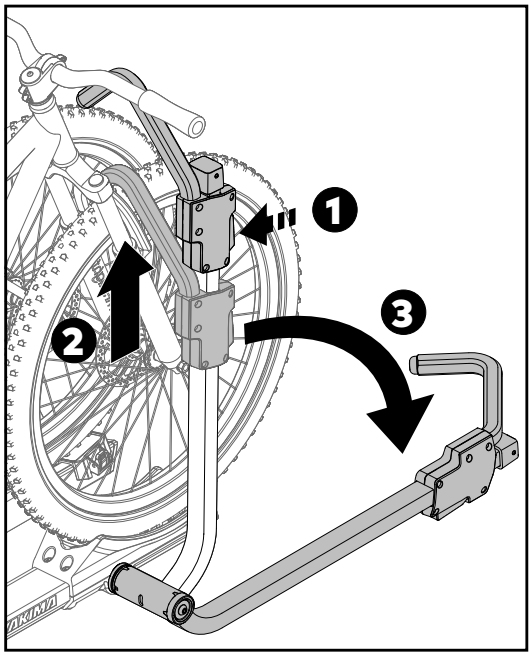

- While supporting the bike, press the button to raise the front wheel hook, then lower the hook arm.
- Carefully remove the bike

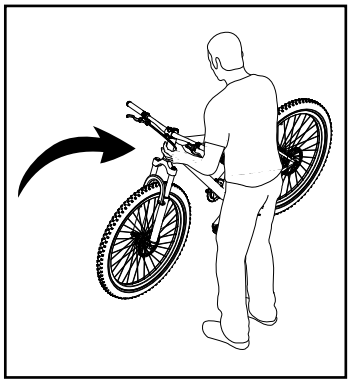

8 TRANSPORTING YOUR BIKES.

The rack must be in the level position when carrying bikes while operating the vehicle.

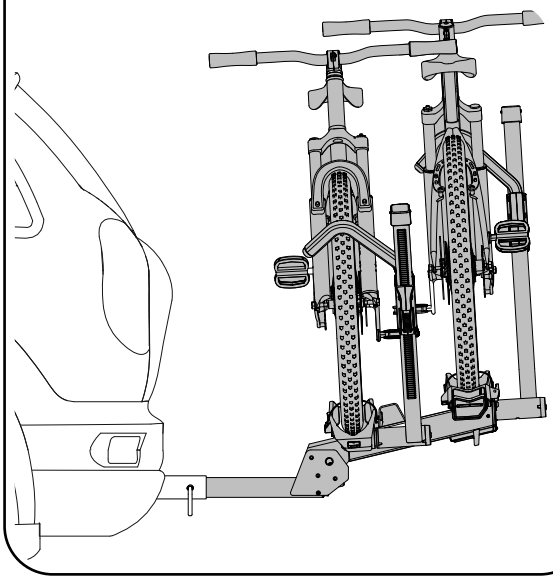

9 TWO WAYS TO FOLD THE CARRIER DOWN.

Pull the release lever on the underside of the spine, or use the foot release located near the tongue.

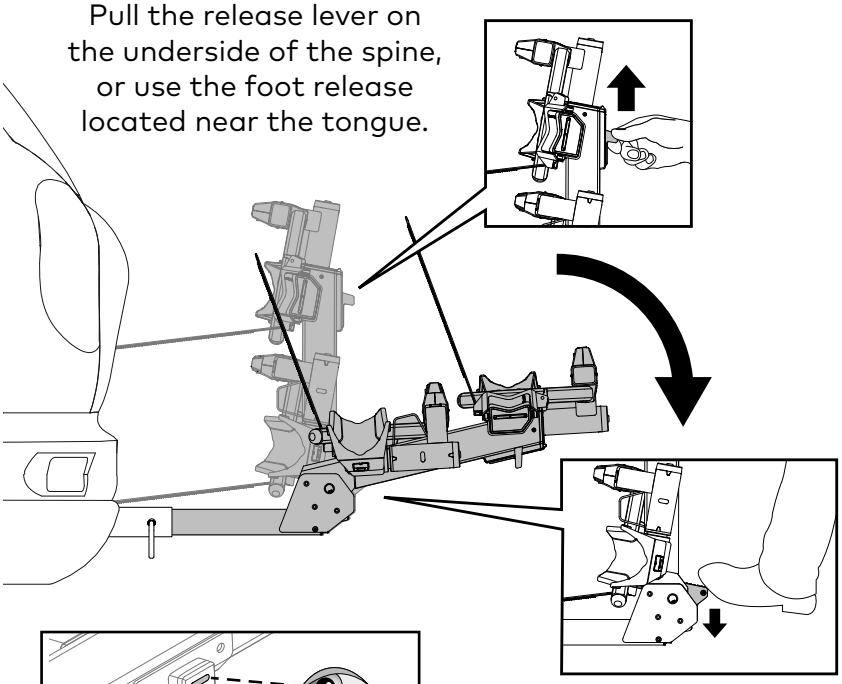

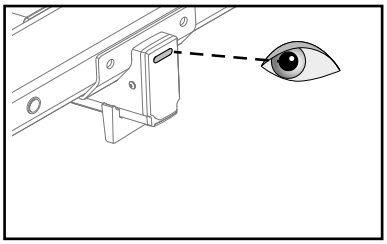

When the indicator is visible, your rack is not locked into postion.

For any position, ensure the rack locks into position, by checking the spine indicator.

10 LOWER CARRIER FORVEHICLE ACCESS.

Tilt the carrier down for easier access to the rear of the vehicle, with or without bikes loaded. To return the carrier to the level position, simply lift it until it locks into place. **CAUTION:** Before operating your vehicle's power liftgate, ensure there is sufficient clearance to avoid damaging your bike.

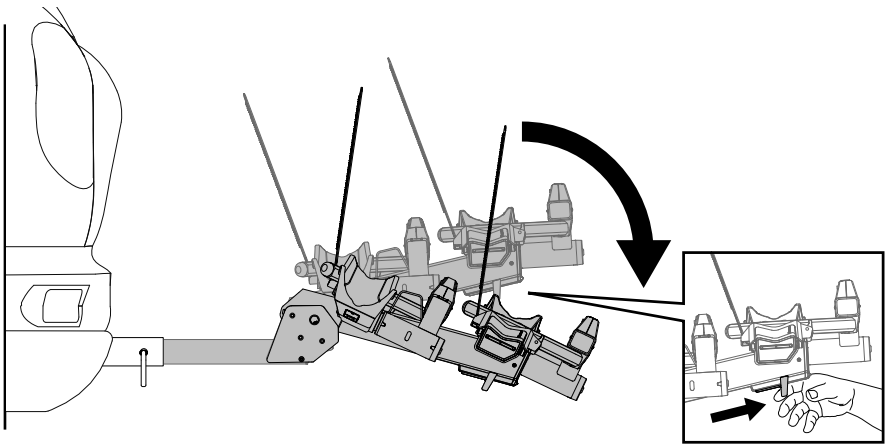

11 FOLD THE CARRIER UP WHEN NOT IN USE.

When not carrying bikes, release the tilt lever and fold the carrier all the way up until it locks into position.

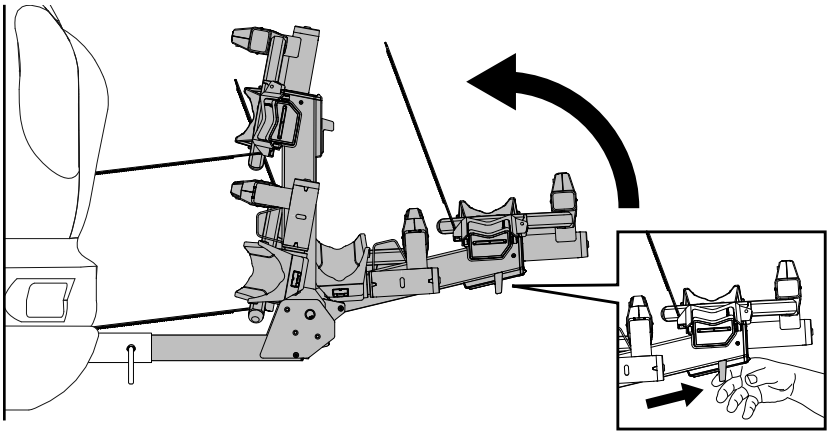

OPTIONAL: ADJUSTING THE POSITION OF THE TRAYS.

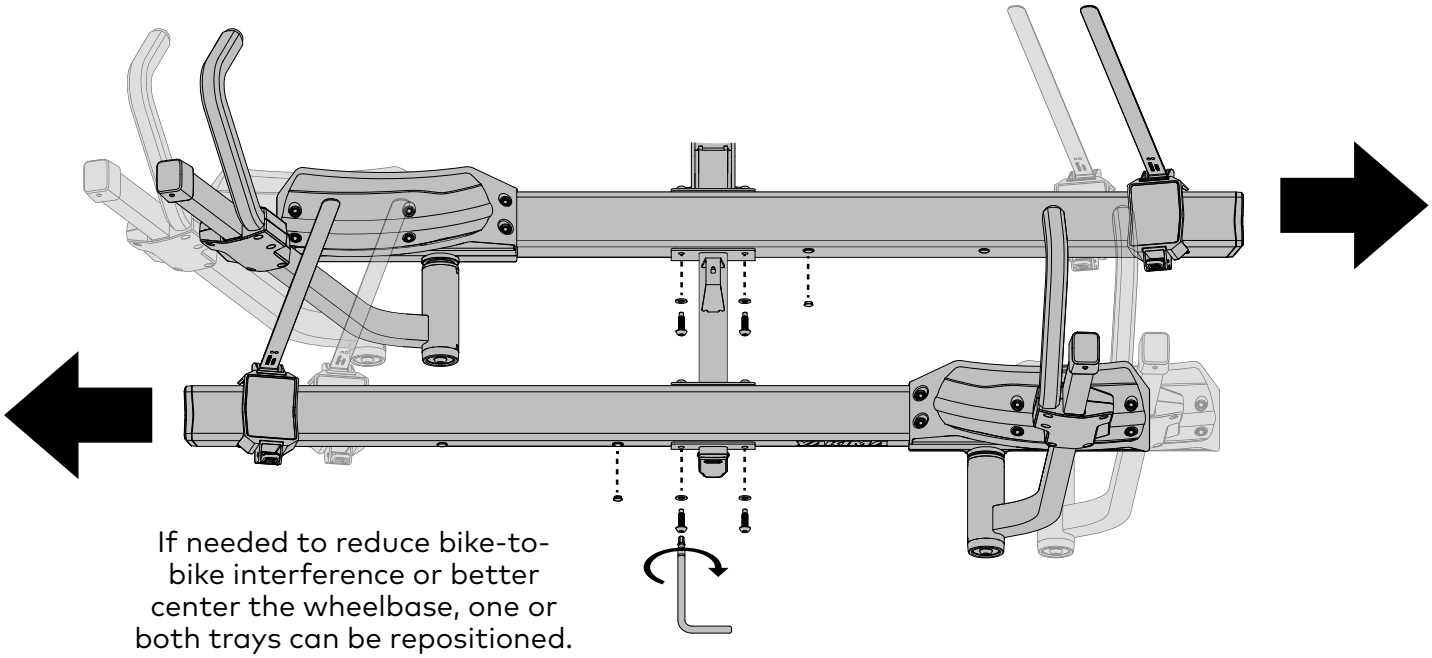

If needed to reduce bike-to-bike interference or better center the wheelbase, one or both trays can be repositioned.

- Use the hitch pin tool to remove the installed bolts and the plug from the alternate bolt location.
- Use the hitch pin tool to reinstall the plug in the now-unused outer bolt position, then secure the tray in the new location using the tray bolts. Tighten completely to 23 Nm (17 lb-ft).

REMOVE THE RACK FROM YOUR VEHICLE - 2" VERSION

A. Unlock and remove your bikes from the rack.
B. Engage the release lever, and tilt the rack up to the vertical position.
C. Unlock the hitch lock and remove the hitch pin tool
D. Use hitch pin tool to loosen the tongue bolt
E. Remove the rack from the vehicle and store it in a safe place.

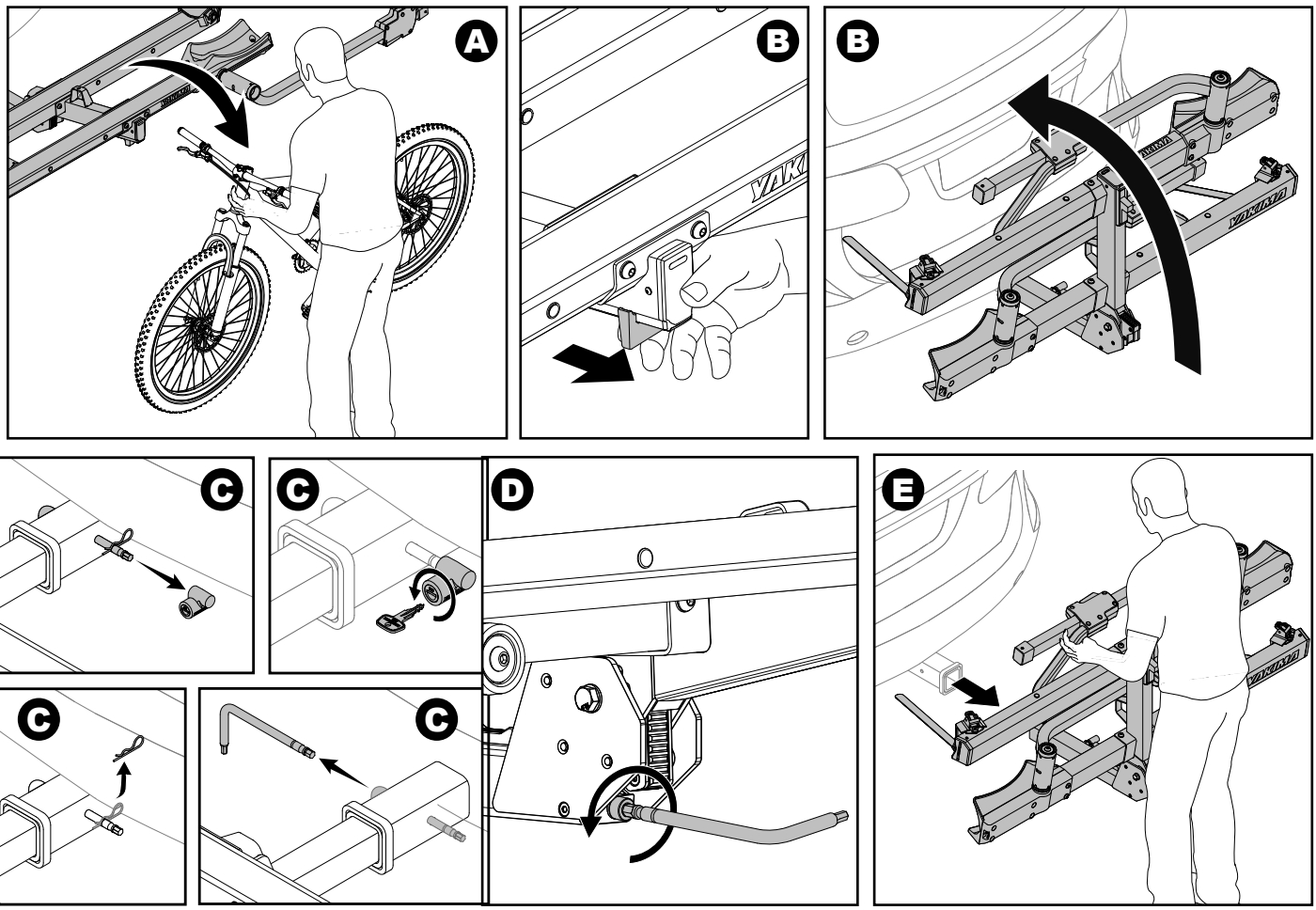

REMOVE THE RACK FROM YOUR VEHICLE - 1¼" VERSION

A. Unlock and remove your bikes from the rack.
B. Engage the release lever, and tilt the rack up to the vertical position.
C. Unlock and remove the hitch lock.
D. Remove the saftey pin.
E. Using the wrench, remove the hitch bolt and lock washer.
F. Remove the rack from the vehicle and store it in a safe place.

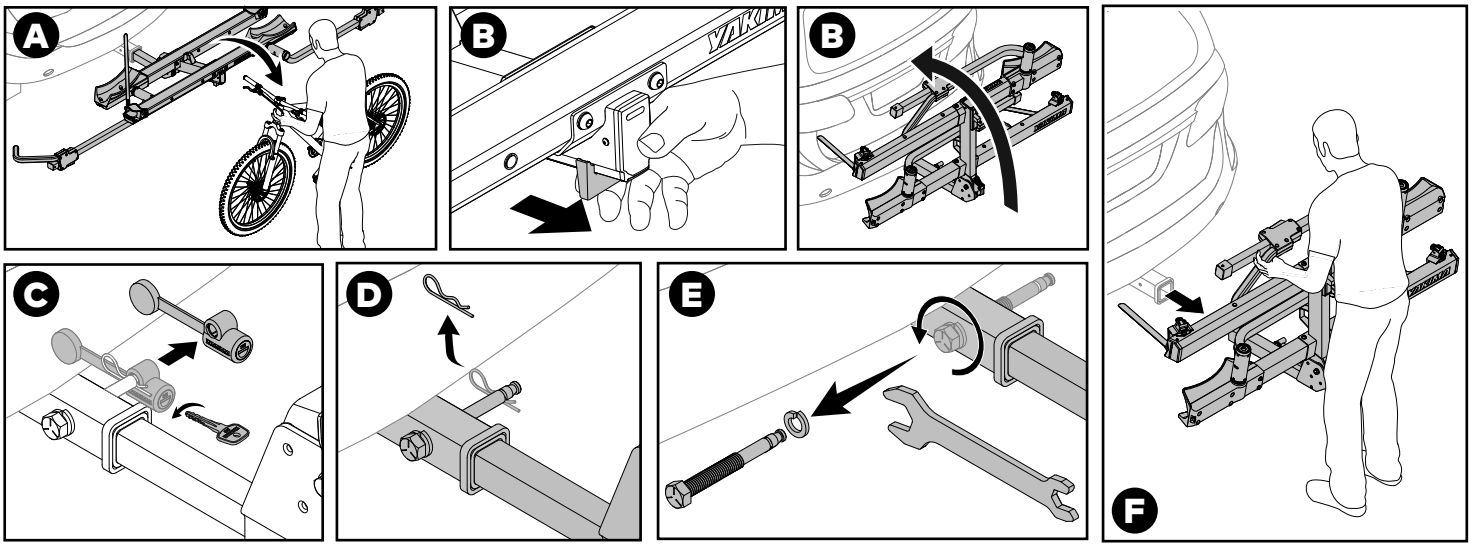

IMPORTANT!

Be sure to read all the warnings and warranty information contained in the insert accompanying these instructions!

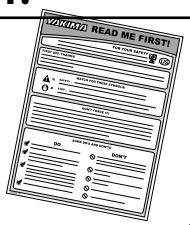

GUIDELINES AND SAFETY CHECKS

Before Installation:

- Do not install the rack if it interferes with the spare tire.
- A minimum ground clearance of 10" (25.4 cm) is recommended.
- Do not use hitch splitters, reducers, or unapproved extensions.

- **Bike Compatibility:**
- Not compatible with tandem or recumbent bikes.
- Do not transport bikes with attached fenders, baby seats, panniers, wheel covers, or full bike covers.

During Use:

- Remove the rack before entering an automatic car wash or when not in use.
- Use caution when entering driveways to prevent the rack from contacting the ground.
- Drive slowly over speed bumps—maximum 5–10 mph (8–16 kph).
- Do not position bike tires directly behind the vehicle's exhaust. Adjust the rear tray if needed.
- Always check and comply with local or state laws before using this product.
-

Safety Checks Before Driving:

- Attachment hardware may loosen over time. Check and tighten all hardware before each use, following the instructions. Failure to perform these safety checks can result in property damage, serious injury, or death.
- Be sure the hooks are properly placed and fully compressed against the front wheel.
- Be sure the tires are inflated and holding air.
- Be sure the wheel straps are securely fastened around the rear wheel.
- Replace wheel straps if they are cracked or worn.
- Be sure all hardware is secured according to instructions.
- Verify that bikes are secured to the rack before operating the vehicle.

Instruction #21000099E-12/19

IMPORTANT WARNINGS

Rack Installation
Inadequately secured loads and incorrectly mounted roof racks and accessory racks can come loose during travel and cause serious accidents! Therefore, installation, handling and use must be carried out in accordance with product and vehicle instructions.

In addition to these instructions, review the mounting instructions for the roof rack and the operating instructions of the vehicle.

These instructions should be kept together with the vehicle's operating instructions and carried in the vehicle when in use and en route.

For your own safety, you should only use roof racks that are authorized for use with your vehicle.

For roof racks that do not specify the distance between the front and rear crossbars, the distance shall be at least 700 mm or as large as possible. Please note that changes (e.g. additional drill holes) to the accessory rack's attachment system are not permissible.

Check attachment hardware and load for tight fit and function:

- Before the start of any journey.
- After driving a short distance following rack or load install.
- At regular intervals on longer journeys.
- More frequently on rough terrain.
- After interruption of a journey during which the vehicle was left unsupervised (check for damage due to outside intervention).

Rack Loading
Do not exceed the maximum load specified for the roof rack, accessory rack or the maximum load recommended by the vehicle manufacturer.
Max Roof Load = weight of roof rack + weight of accessory racks + weight of load.

Load shall be uniformly distributed with the lowest possible center of gravity.

Load should not substantially extend beyond the loading surface of the roof rack.

Vehicle Driving and Regulations
The speed driven must be suited to the load transported and to official speed limits. In the absence of any speed limits, we recommend a maximum speed of 80 mph (130 km/h).

When transporting any load, the speed of the vehicle must take into account all conditions such as the state of the road, the surface of the road, traffic conditions, wind, etc. Vehicle handling, cornering, braking and sensitivity to side winds will change with the addition of roof top loads.

If this product is off-road certified, it is designed and intended to be used on forest service roads, access roads or other non-technical terrains at moderate speeds. It is not to be used while rock-crawling, jumping, bogging, or other technical off-road terrains. When using off-road certified products with non-off-road certified products, always follow the warnings and restrictions stated in the non-off-road certified product instructions.

Maintenance
The accessory rack should be carefully cleaned and maintained, particularly during the winter months. Use only a solution of water and standard car wash liquid without any alcohol, bleach or ammonium additives.

For reasons of fuel economy and the safety of other road users, the accessory rack and roof rack should be removed when not in use.

Periodically inspect accessory rack for damage. Replace lost, damaged or worn parts. Use only original spare parts obtained from a stocking specialist, dealer or manufacturer.

Any changes made to the roof racks and accessory racks as well as the use of spare parts or accessories other than those supplied by the manufacturer will lead to the lapsing of the manufacturer's warranty and liability for any material damage or accidents. You should observe these instructions to the letter and only use the original parts supplied.

In order to replace any lost or defective keys, note the lock and key numbers below and register them at www.yakima.com.

Record Your Key Number:
(located on the set of locking keys)

FRANÇAIS

Le n° 8002772 est homologué pour les récepteurs de classe II (1,25 po). Les n°t 8002771 est homologué pour les récepteurs de classe III et IV (2 po).

REMARQUE : Cette instruction décrit la version d'attelage de 2 pouces de ce produit.

CONTENU

1 base 2 po (1)	2 base 1/4 po (1)	3 clé (2)
4 verrou d'attelage (1)	5 broche de sûreté (1)	6 plateau intérieur (1)
7 rondelle de blocage (1)	8 boulon d'attelage (1)	9 dessus de coupelle de roue (2)
10 dessous de coupelle de roue (2)	11 câble de verrouillage (1X)	12 sangle à 11 boucles (4)
13 plateau extérieur (1)	14 vis M8 X 70 mm (4)	15 vis M8 X 20 mm (8)
16 rondelle M8 (8)	17 vis M8 x 21 mm (8)	18 boulon M12 x 125 mm (1
19 bras de pivot intérieur (2)	20 vis M10 x 33 mm (2)	21 rondelle M12 (2)
22 rondelle M10 (2)	23 6 mm (1)	24 Écrou M12 (1)
25 cône (2)	26 vis M6 X 94 mm (2)	27 13 / 19 mm (2)
28 coupelle de roue arrière (2)	29 bras de pivot extérieur (2)	

CAPACITÉ DE CHARGE

Tableau des capacités StepUp	Notation	Par valo
Attelage 2 po – Classes III et IV (8002771)	Route	65 lbs /29,5 kg
	Hors route	43 lbs/19,5 kg
	RV	43 lbs/19,5 kg
	BackSwing*	43 lbs/19,5 kg
	Réducteur StraightShot/FlipFlop/2,5 pouces	43 lbs/19,5 kg
Attelage 1,25 po – Classe II (8002772)	Route	65 lbs /29,5 kg
	Hors route	43 lbs/19,5 kg

TAILLES DES ROUES : Pneus de 16 po à 29 o jusqu'à 4,5 po **EMPATTEMENT :** 30 po-52 po (76-132 cm)

INSTALLATION DE BASE - ATTELAGE DE 2 PO

1a INSÉREZ LA STRUCTURE DANS VOTRE ATTELAGE.

A. Insérez la languette et alignez les trous comme indiqué.
B. À l'aide de l'outil pour goupille d'attelage de 8 mm inclus, tournez la tête du boulon sur la languette pour fixer le porte-vélos à l'attelage. Bougez le porte-vélos pour confirmer qu'il est complètement serré. Couple de serrage de 8 à 12 Nm (5,9 à 8,9 lb-pi).

Les trous de la base doivent être alignés avec les trous du récepteur d'attelage.

INSTALLATION DE BASE - ATTELAGE 1-1/4 po

1b INSÉREZ LA STRUCTURE DANS VOTRE ATTELAGE.

Insérez la languette et alignez les trous.

Les trous de la base doivent être alignés avec les trous du récepteur d'attelage.

INSÉREZ ET FIXEZ LE BOULON D'ATTELAGE - ATTELAGE DE 1 1⁄4 PO

A. À l'aide de la clé fournie, installez le boulon d'attelage avec la rondelle de blocage, comme illustré. Serrez complètement à 100 Nm (73.8 lb-pi)
B. Installez la goupille sur l'extrémité du boulon d'attelage.
C. Fixez le HitchLock.
D. Utilisez une clé pour le verrouiller.

2 ASSEMBLER LES PLATEAUX.

Fixez la coupelle de roue avant à chaque plateau avec les quatre vis M8 x 20 mm et les deux boulons de carter de roue M8 x 70 mm. Serrez complètement à 5 Nm (3,7 lb-pi).

3 ASSEMBLER LES PLATEAUX.

Installez l'ensemble de sangle du plateau de roue et fixez-le avec un boulon à épaulement M6 x 94 mm.
REMARQUE : Utilisez la position la plus à l'extérieur pour les empattements de vélo supérieurs à 40 po (1 015 mm).
Utilisez la position intérieure pour les empattements compris entre 30 po et 40 po (760-1015 mm).

4 INSTALLER LE PLATEAU INTÉRIEUR.

REMARQUE : La version 2 pouces de StepUp est présentée dans cette étape et les suivantes. L'ensemble est identique pour les versions 1-1/4 po et Swing, sauf indication contraire.

- Placez le plateau intérieur, avec le grand logo Yakima sur la face inférieure, dans le support de la structure, orienté avec la coupelle de roue avant sur le côté gauche du véhicule.
- Fixez le plateau au support de plateau à l'aide de quatre vis M8 x 21 mm et de quatre rondelles M8, comme illustré.
- Commencez à serrer toutes les vis à la main, puis serrez complètement à l'aide de l'outil pour goupille d'attelage de 6 mm inclus à 23 Nm (17 lb-pi).

Plateau réglable : Pour éviter les interférences entre vélos ou pour mieux centrer l'empattement, les plateaux peuvent être repositionnés. Reportez-vous à la page 10 pour les instructions.

5 INSTALLER LE BRAS DE PIVOT INTERNE.

A. Retirer le ruban adhésif se trouvant sur le moyeu et enfiler le bras pivotant sur son axe, en faisant pivoter la coupelle intérieure pour qu'elle s'aligne avec les encoches sur le bras. Appuyer pour s'assurer que le bras est bien engagé sur l'axe.
B. Poser le cône, la rondelle et la vis tel qu'illustré et serrer à l'aide de la clé de 6 mm. **REMARQUE :** il faudra forcer un peu pour vaincre le freinfilet. Serrer à un couple d'au moins 10 Nm (7.4 lb-ft).
C. Faire pivoter le bras pour voir s'il y a du jeu. Resserrer au besoin.

aligner ⟶

6 INSTALLER LE PLATEAU INTÉRIEUR.

- Placez le plateau extérieur, identifié par le petit logo latéral, dans le support de la structur avec la coupelle de roue avant positionnée sur le côté droit du véhicule.
- Fixez le plateau au support de plateau à l'aide de quatre vis M8 x 21 mm et de quatre rondelles M8, comme illustré.
- Commencez à serrer toutes les vis à la main, puis serrez complètement à l'aide de l'outil pour goupille d'attelage de 6 mm inclus à 23 Nm (17 lb-pi).

Plateau réglable : Pour éviter les interférences entre les vélos ou pour mieux centrer l'empattement, les plateaux peuvent être repositionnés. Reportez-vous à la page 10 pour les instructions.

7 INSTALLER LE BRAS DE PIVOT EXTÉRIEUR.

A. Retirer le ruban adhésif se trouvant sur le moyeu et enfiler le bras pivotant sur son axe, en faisant pivoter la coupelle intérieure pour qu'elle s'aligne avec les encoches sur le bras. Appuyer pour s'assurer que le bras est bien engagé sur l'axe.
B. Poser le cône, la rondelle et la vis tel qu'illustré et serrer à l'aide de la clé de 6 mm. **REMARQUE :** il faudra forcer un peu pour vaincre le freinfilet. Serrer à un couple d'au moins 10 Nm (7.4 lb-ft).
C. Faire pivoter le bras pour voir s'il y a du jeu. Resserrer au besoin.

aligner ⟶

OUTIL D'INSERTION ET DE FIXATION DE LA GOUPILLE D'ATTELAGE - ATTELAGE DE 2 PO

A. Insérez l'outil pour goupille d'attelage dans votre attelage et la languette, comme illustré.
B. Installez la goupille sur l'extrémité du boulon d'attelage.
C. Fixez le HitchLock.
D. Utilisez une clé pour le verrouiller.

CHARGEMENT

1 PRÉPAREZ-VOUS POUR LE CHARGEMENT.

Appuyez sur le bouton pour faire glisser le crochet de haut en bas sur le bras.

2 CHARGEZ VOTRE

- Chargez d'abord votre vélo le plus lourd sur le plateau intérieur.
- Chargez toujours le premier vélo sur le plateau intérieur (le plus proche du véhicule).

ATTENTION : Ne chargez pas les vélos avec des garde-boue. Les ailes doivent être retirées pour un chargement correct et sûr.

ATTENTION : Ne chargez pas un vélo s'il a un pneu crevé ou une fuite lente. Une perte de pression pourrait provoquer l'éjection du vélo.

3 FIXER LE BRAS PIVOT.

Faites pivoter le bras vers le haut et au-dessus du pneu jusqu'à ce que le crochet repose à 1 pouce ou moins du frein ou de la couronne de fourche. Comprimez le crochet contre le pneu en appliquant une pression ferme sur le corps du crochet.

Si le crochet de roue n'est pas placé dans la bonne position, votre vélo peut être éjecté et provoquer des blessures corporelles, des dommages matériels ou le décès.

4 FIXEZ LA SANGLE DE ROUE.

Faites passer la sangle à travers les rayons de la roue. Faites tourner légèrement la roue si nécessaire pour éviter une tige de valve. Insérez l'extrémité de la sangle dans la boucle et tirez fermement pour serrer.

FIXER LE VÉLO À LA STRUCTURE.

Pour les vélos avec des pneus de 3,25" à 4,5" (82,6 mm - 114,3 mm), vous devez fixer les roues à l'axe du porte-bagages.

A. Enroulez l'extrémité libre de la sangle autour du plateau de roue sur un côté de la structure.
B. Passez l'extrémité libre dans la boucle de la sangle pour la fixer.
C. Guidez la sangle à travers la roue du côté opposé à un angle compris entre 25° et 35°, comme illustré.
D. Enfilez la sangle à travers la boucle et tirez fermement pour serrer.
E. Répétez l'opération pour l'autre côté.

5 CHARGEZ VOTRE DEUXIÈME VÉLO.

Reportez-vous aux étapes de chargement 2 à 4 pour charger votre deuxième vélo (le cas échéant). Faites pivoter le bras pivotant dans la position appropriée et comprimez-le. Passez la sangle de roue à travers les rayons, dans la boucle, et tirez pour serrer.

Si vous rencontrez des interférences entre les vélos lorsqu'ils sont chargés, changez d'emplacement ou assurez-vous que les plateaux sont dans la position décalée (voir page 10) pour éliminer les interférences entre eux.

6 VERROUILLEZ VOS VÉLOS.

- Utilisez toujours les câbles de verrouillage fournis lors du transport des vélos.
- Faites passer le câble à travers le point d'ancrage entre les plateaux comme indiqué.
- Faites passer le câble à travers le cadre du vélo ou la fourche à suspension, puis appuyez sur le verrou sur la goupille de verrouillage coulissante du câble et verrouillez-le avec la clé.

7 CHARGEZ VOTRE VÉLO.

- Déverrouillez et rangez le câble de verrouillage du vélo en toute sécurité.
- Appuyez sur la languette de déverrouillage de la boucle de la sangle de roue et relâchez la sangle.
- Tout en soutenant le vélo, appuyez sur le bouton pour soulever le crochet de la roue avant, puis abaissez le bras du crochet.
- Retirez soigneusement le vélo

8 TRANSPORTER VOS VÉLOS.

Le porte-vélos doit être en position de niveau lors du transport de vélos pendant la conduite du véhicule.

9 DEUX FAÇONS DE PLIER LE PORTE- VÉLOS.

Tirez le levier de déverrouillage situé sous la structure ou utilisez le levier de déverrouillage du pied situé près de la languette.

Quelle que soit la position, assurez-vous que le porte-vélos se verrouille en position en vérifiant l'indicateur de la structure.

Lorsque l'indicateur est visible, votre porte-vélos n'est pas verrouillé en position.

10 PORTE-VÉLOS INFÉRIEUR POUR L'ACCÈS AUX VÉHICULES.

Inclinez le porte-vélos vers le bas pour un accès plus facile à l'arrière du véhicule, avec ou sans vélos chargés. Pour remettre le porte-vélos en position horizontale, soulevez-le simplement jusqu'à ce qu'il se vérouille en position.

ATTENTION : Avant d'actionner le hayon électrique de votre véhicule, assurez-vous qu'il y a suffisamment d'espace pour éviter d'endommager votre vélo.

11 PLIER LE PORTE-VÉLOS LORSQU'IL N'EST PAS UTILISÉ.

Lorsque vous ne transportez pas de vélos, relâchez le levier d'inclinaison et repliez le porte-vélos complètement jusqu'à ce qu'il se verrouille en position.

FACULTATIF : RÉGLER LA POSITION DES PLATEAUX.

Si nécessaire, pour réduire les interférences entre les vélos ou pour mieux centrer l'empattement, un ou les deux plateaux peuvent être repositionnés.

- Utilisez l'outil pour goupille d'attelage pour retirer les boulons installés et le bouchon de l'emplacement du boulon alternatif.
- Utilisez l'outil pour goupille d'attelage pour réinstaller le bouchon dans la position du boulon extérieur désormais inutilisé, puis fixez le plateau dans le nouvel emplacement à l'aide des boulons du plateau. Serrez complètement à 23 Nm (17 lb-pi).

RETIREZ LE PORTE-VÉLOS DE VOTRE VÉHICULE - VERSION 2 PO

A. Déverrouillez et retirez vos vélos du porte-vélos.
B. Engagez le levier de déverrouillage et inclinez le porte-vélos jusqu'à la position verticale.
C. Déverrouillez le verrou d'attelage et retirez l'outil pour goupille d'attelage
D. Utilisez l'outil pour goupille d'attelage pour desserrer le boulon de la languette
E. Retirez le porte-vélos du véhicule et rangez-le dans un endroit sûr.

RETIREZ LE PORTE-VÉLOS DE VOTRE VÉHICULE - VERSION 1 1⁄4

A. Déverrouillez et retirez vos vélos du porte-vélos.
B. Engagez le levier de déverrouillage et inclinez le porte-vélos jusqu'à la position verticale.
C. Déverrouillez et retirez le verrou d'attelage.
D. Retirez la goupille de sécurité.
E. À l'aide de la clé, retirez le boulon d'attelage et la rondelle de blocage.
F. Retirez le porte-vélos du véhicule et rangez-le dans un endroit sûr.

IMPORTANT!

Assurez-vous de lire tous les avertissements et informations de garantie contenus dans la notice accompagnant ces instructions!

DIRECTIVES ET CONTRÔLES DE SÉCURITÉ

Avant l'installation :

- N'installez pas le porte-vélos s'il gêne la roue de secours.
- Une garde au sol minimale de 25,4 cm (10 po) est recommandée.
- N'utilisez pas de séparateurs d'attelage, de réducteurs ou d'extensions non approuvés.

Compatibilité des vélos :

- Non compatible avec les vélos tandem ou couchés.
- Ne transportez pas de vélos avec des garde-boue, des sièges bébé, des sacoches, des housses de roue ou des housses de vélo complètes.

Pendant l'utilisation :

- Retirez le porte-vélos avant d'entrer dans un lave-auto automatique ou lorsqu'il n'est pas utilisé.
- Soyez prudent lorsque vous entrez dans les voies d'accès pour éviter que le porte-vélos n'entre en contact avec le sol.
- Conduisez lentement sur les ralentisseurs, à une vitesse maximale de 8 à 16 km/h (5 à 10 mph).
- Ne placez pas les pneus du vélo directement derrière l'échappement du véhicule. Ajustez le plateau arrière si nécessaire.
- Vérifiez toujours et respectez les lois locales ou nationales avant d'utiliser ce produit.

DIRECTIVES ET CONTRÔLES DE SÉCURITÉ

Contrôles de sécurité avant de conduire :

- Le matériel de fixation peut se desserrer avec le temps. Vérifiez et serrez tout le matériel avant chaque utilisation, en suivant les instructions. Le non-respect de ces contrôles de sécurité peut entraîner des dommages matériels, des blessures graves ou le décès.
- Assurez-vous que les crochets sont correctement placés et entièrement comprimés contre la roue avant.
- Assurez-vous que les pneus sont gonflés et retiennent l'air.
- Assurez-vous que les sangles de roue sont solidement fixées autour de la roue arrière.
- Remplacez les sangles de roue si elles sont fissurées ou usées.
- Assurez-vous que tout le matériel est fixé conformément aux instructions.
- Vérifiez que les vélos sont bien fixés au porte-vélos avant d'utiliser le véhicule.

AVERTISSEMENTS IMPORTANTS

Pose du porte-bagage
Une charge mal arrimée, un porte-bagage de toit, ou encore un de ses accessoires, qui seraient mal installés pourraient se libérer en cours de trajet et provoquer un grave accident ! C'est pourquoi la pose, la manutention et l'utilisation de ce produit doivent être conformes aux instructions visant le produit et le véhicule.

En plus d'observer les présentes instructions, vérifier les instructions visant la pose du porte-bagage et les instructions visant le véhicule.

Les présentes instructions devraient être jointes au manuel d'utilisation du véhicule et conservées à bord lors du déplacement.

Par sécurité, on ne devrait utiliser que des porte-bagages qui sont approuvés pour le véhicule.

Dans le cas des porte-bagages dont la distance entre les barres transversales avant et arrière n'est pas spécifiée, cette distance doit être la plus grande possible, mais d'au moins 700 mm. Prière de noter qu'il est interdit d'apporter des modifications au système de montage de l'accessoire (en perçant des trous supplémentaires, par exemple).

Vérifier la solidité des dispositifs de fixation et l'arrimage de la charge :
- avant de prendre la route ;
- peu de temps après le départ si l'on a posé le porte-bagage ou si on l'a chargé ;
- à intervalles réguliers sur les longs trajets ;
- plus fréquemment sur routes cahoteuses ;
- après tout arrêt durant lequel le véhicule a été laissé sans surveillance (confirmer l'absence de dommages provoqués par des tiers).

Chargement du porte-bagage
Ne pas dépasser la charge maximale spécifiée pour le porte-bagage, l'accessoire de transport ou la charge maximale recommandée par le constructeur du véhicule.
Charge maximale sur le toit = poids du porte-bagage + poids de l'accessoire de transport + poids de la charge.

La charge doit être répartie de manière uniforme et son centre de gravité doit être le plus bas possible.

La charge ne doit pas dépasser significativement de la surface de charge du porte-bagage.

Conduite du véhicule et réglementation
La vitesse à laquelle on roule doit tenir compte de la charge transportée et des limitations de vitesse. En l'absence de limitation de vitesse, nous recommandons de ne pas dépasser 130 km/h.

Quand on transporte n'importe quelle charge, la vitesse à laquelle on roule doit aussi tenir compte des conditions ambiantes comme l'état de la route, la surface de la route, les conditions de la circulation, le vent, etc. Le comportement du véhicule, sa tenue en virage, son freinage et sa sensibilité aux vents latéraux seront modifiés par l'addition de charges sur le toit.

Si ce produit est approuvé pour la conduite hors-route, il est destiné à servir sur des chemins forestiers, des routes d'accès et d'autres terrains peu accidentés à vitesse modérée. On ne doit pas l'utiliser si le véhicule sert à franchir de gros rochers, à sauter, à rouler dans la boue profonde ou à circuler sur des terrains très accidentés. Quand on se sert de produits approuvés pour la conduite hors-route en conjonction avec d'autres qui ne le sont pas, il faut toujours respecter les avertissements et les limitations stipulés dans les instructions des produits qui ne sont pas approuvés pour la conduite hors-route.

Entretien
L'accessoire de transport doit être nettoyé et entretenu avec soin, particulièrement durant l'hiver. Pour le nettoyage, n'employer que du savon liquide normal pour automobile et de l'eau, sans ajouter d'alcool, d'eau de Javel ou d'ammonium.

Pour économiser du carburant et par sécurité pour les autres usagers de la route, il est recommandé d'enlever l'accessoire de transport et le porte-bagage quand ils ne servent pas.

Inspecter l'accessoire de transport régulièrement. Remplacer les pièces perdues, endommagées ou usées. N'employer que des pièces d'origine, que l'on peut se procurer auprès d'un détaillant ou du fabricant.

Toute modification apportée au porte-bagage ou à l'accessoire de transport, ainsi que l'emploi de pièces ou d'accessoires autres que ceux fournis par le fabricant, annulerait la garantie et la responsabilité du fabricant en cas de dommages matériels ou d'accident. L'utilisateur doit donc respecter les présentes instructions à la lettre et n'employer que les pièces d'origine fournies.

Afin de pouvoir remplacer des clés perdues ou défectueuses, prendre note du numéro de la serrure et des clés ci-dessous et les enregistrer à www.yakima.com.

Enregistrer votre numéro de clé :
(Situé sur le jeu de clés de verrouillage)

ESPAÑOL

El modelo N.º 8002772 está aprobado para receptores de clase II (1,25"). Los modelos N.º 8002771 están aprobados para receptores de clase III y IV (2").

NOTA: Estas instrucciones describe la versión con enganche de 2" de este producto.

ÍNDICE

1 base de 2" (1)	2 base de 1 ¼" (1)	3 llave (2)
4 candado (1)	5 pasador de seguridad (1)	6 bandeja interna (1)
7 arandela de seguridad (1)	8 perno de enganche (1)	9 copa superior para rueda (2)
10 copa inferior para rueda (2)	11 cable c/ traba (1)	12 correa con hebilla (4)
13 bandeja externa (1)	14 tornillo M8 X 70 mm (4)	15 tornillo M8 X 20 mm (8)
16 arandela M8 (8)	17 tornillo M8 x 21 mm (8)	18 perno M12 x 125 mm (1)
19 brazo de pivote interno (2)	20 tornillo M10 x 33 mm (2)	21 arandela M12 (2)
22 arandela M10 (2)	23 llave de 6 mm (1)	24 tuerca M12 (1)
25 cono (2)	26 tornillo M6 X 94 mm (2)	27 llave 13/19mm (2)
28 copa trasera p/ rueda (2)	29 brazo de pivote externo (2)	

CAPACIDAD DE CARGA

Tabla de capacidad - StepUp	Clasificación	por bicicleta
Enganche de 2" - Clase III y IV (8002771)	Ruta	65 lbs /29.5 kg
	Todo terreno	43 lbs/19.5 kg
	Vehículo recreativo	43 lbs/19.5 kg
	BackSwing®	43 lbs/19.5 kg
	StraightShot/FlipFlop/Reductor 2.5"	43 lbs/19.5 kg
Enganche de 1.25" - Clase II (8002772)	Ruta	65 lbs /29.5 kg
	Todo terreno	43 lbs/19.5 kg

TAMAÑOS DE RUEDAS: 16" - 29" con neumáticos de hasta 4.5"
DISTANCIA ENTRE EJES: 30" - 52" (76 -132 cm)

INSTALACIÓN DE LA BASE - ENGANCHE DE 2"

1a INSERTE LA COLUMNA EN SU ENGANCHE.

A. Inserte la lengüeta y alinee los orificios como se indica.
B. Utilice la herramienta de pasador de enganche de 8 mm incluida para girar la cabeza del perno en la lengüeta y asegurar el portabicicletas al enganche. Mueva el portabicicletas para confirmar que está completamente ajustado. Ajuste el par de torsión a 8-12 Nm (5.9–8.9 lb-ft).

Los orificios de la base deben alinearse con los orificios del receptor de enganche.

INSTALACIÓN DE LA BASE - ENGANCHE DE 1-1/4"

1b INSERTE LA COLUMNA EN SU ENGANCHE.

Introduzca la lengüeta y alinee los orificios.
Los orificios de la base deben coincidir con los del receptor del enganche.

INSERTE Y ASEGURE EL PERNO DE ENGANCHE – ENGANCHE DE 1 ¼"

A. Utilice la llave incluida para instalar el perno de enganche con arandela de seguridad, como se indica. Ajuste completamente con un par de torsión de 100 Nm (73.8 lb-ft).
B. Instale el pasador en el extremo del perno de enganche.
C. Coloque el candado de enganche.
D. Utilice la llave para bloquearla.

2 ENSAMBLE LAS BANDEJAS.

Fije la copa delantera para rueda a cada bandeja utilizando cuatro tornillos M8 x 20 mm y dos pernos M8 x 70 mm para copa de rueda Ajuste completamente con un par de torsión de 5 Nm (3.7 lb-ft).

3 INSTALE LAS CORREAS TRASERAS PARA RUEDA.

Instale el conjunto de correa y bandeja para rueda, y fíjelo con un perno de hombro M6 x 94 mm.
NOTA: Utilice la posición más externa si la distancia entre ejes de la bicicleta supera las 40" (1015 mm).
Utilice la posición interna si la distancia entre ejes está entre 30" y 40" (760-1015 mm).

4 INSTALE LA BANDEJA INTERNA.

NOTA: En esta y las siguientes etapas se muestra la versión de 2” del modelo StepUp. El procedimiento de ensamblaje es idéntico para las versiones de 1-1/4” y giratoria, salvo donde se indique lo contrario.

- Coloque la bandeja interna (con el logotipo grande de Yakima en la parte inferior) dentro del soporte de columna, orientada con la copa delantera para rueda hacia el lado izquierdo del vehículo.
- Fije la bandeja al soporte utilizando cuatro tornillos M8 x 21 mm y cuatro arandelas M8, como se muestra.
- Comience a colocar todos los tornillos manualmente, luego ajústelos completamente con la herramienta de pasador de enganche de 6 mm incluida, aplicando un par de torsión de 23 Nm (17 lb-ft).

Bandeja ajustable: Para evitar interferencias entre bicicletas o para centrar mejor la distancia entre ejes, las bandejas pueden reposicionarse. Consulte la página 10 para obtener instrucciones.

5 INSTALE EL BRAZO DE PIVOTE INTERNO.

A. Retire la cinta adhesiva del buje e introduzca el brazo pivotante en el eje. Gire la pieza interior ranurada para que se alinee con las muescas del brazo. Empuje con fuerza el brazo contra el eje para asegurarse de que quede completamente asentado.
B. Instale el cono, la arandela y el tornillo como se muestra, asegurando el brazo con la llave de 6 mm. NOTA: Esto requerirá un cierto esfuerzo para atravesar el sellador de rosca. Apriete hasta un mínimo de 10 Nm (7.4 lb-ft).
C. Gire el brazo para verificar los movimientos laterales. Apriete si es necesario.

ALINEAR ⟶

6 INSTALE LA BANDEJA EXTERNA.

- Coloque la bandeja externa, identificada por el logotipo lateral pequeño, dentro del soporte de columna, con la copa delantera para rueda orientada hacia el lado derecho del vehículo.
- Fije la bandeja al soporte utilizando cuatro tornillos M8 x 21 mm y cuatro arandelas M8, como se muestra.
- Comience a colocar todos los tornillos manualmente, luego ajústelos completamente con la herramienta de pasador de enganche de 6 mm incluida, aplicando un par de torsión de 23 Nm (17 lb-ft).

Bandeja ajustable: Para evitar interferencias entre bicicletas o para centrar mejor la distancia entre ejes, las bandejas pueden reposicionarse. Consulte la página 10 para obtener instrucciones.

7 INSTALE EL BRAZO DE PIVOTE EXTERNO.

A. Retire la cinta adhesiva del buje e introduzca el brazo pivotante en el eje. Gire la pieza interior ranurada para que se alinee con las muescas del brazo. Empuje con fuerza el brazo contra el eje para asegurarse de que quede completamente asentado.
B. Instale el cono, la arandela y el tornillo como se muestra, asegurando el brazo con la llave de 6 mm. NOTA: Esto requerirá un cierto esfuerzo para atravesar el sellador de rosca. Apriete hasta un mínimo de 10 Nm (7.4 lb-ft).
C. Gire el brazo para verificar los movimientos laterales. Apriete si es necesario.

ALINEAR ⟶

INSERTE Y ASEGURE LA HERRAMIENTA DE PASADOR DE ENGANCHE – ENGANCHE DE 2”

A. Inserte la herramienta de pasador de enganche a través del enganche y la lengüeta, como se indica.
B. Instale el pasador en el extremo del perno de enganche.
C. Coloque el candado de enganche.
D. Utilice la llave para bloquearla.

CARGA

1 PREPARE LA CARGA.

Presione el botón para deslizar el gancho hacia arriba o hacia abajo sobre el brazo.

2 CARGUE SU BICICLETA.

- Cargue primero la bicicleta más pesada en la bandeja interna.
- Cargue siempre la primera bicicleta en la bandeja interna
- (la más cercana al vehículo).

PRECAUCIÓN: No cargue bicicletas con guardabarros. Los guardabarros deben retirarse para una carga segura y adecuada.

PRECAUCIÓN: No cargue una bicicleta si tiene una llanta pinchada o con pérdida lenta de aire. La pérdida de presión puede provocar que la bicicleta se desprenda.

3 ASEGURE EL BRAZO DE PIVOTE.

Gire el brazo hacia arriba y sobre el neumático hasta que el gancho quede a 1” o menos del freno o la corona de la horquilla. Comprima el gancho contra el neumático aplicando presión firme sobre el cuerpo del gancho.

La colocación incorrecta del gancho de rueda puede provocar la expulsión de la bicicleta, y causar lesiones personales, daños materiales o incluso la muerte.

4 ASEGURE LA CORREA DE LA RUEDA.

Pase la correa entre los rayos de la rueda. Si es necesario, gire ligeramente la rueda para evitar el vástago de la válvula. Inserte el extremo de la correa en la hebilla y tire firmemente para ajustarla.

ASEGURE LA BICICLETA A LA COLUMNA CENTRAL.

Para bicicletas con neumáticos de 3,25” a 4,5” (82,6 mm a 114,3 mm), debes asegurar las ruedas al soporte del portabicicletas.

A. Envuelva el extremo libre de la correa alrededor de la bandeja para rueda, en uno de los lados de la columna.
B. Pase el extremo libre a través del lazo de la correa para fijarla.
C. Guíe la correa a través de la rueda del lado opuesto, en un ángulo de 25°–35°, como se indica.
D. Pase la correa por la hebilla y tire firmemente para ajustarla.
E. Repita el procedimiento en el otro lado.

5 CARGUE LA SEGUNDA BICICLETA.

Repita los pasos 2 a 4 para cargar la segunda bicicleta (si corresponde). Gire el brazo de pivote hasta la posición adecuada y comprímalo. Pase la correa para rueda entre los rayos, insértela en la hebilla y tire para ajustarla.

Si hay interferencia entre bicicletas una vez cargadas, cambie su ubicación o asegúrese de que las bandejas estén en posición desplazada (consulte la página 10) para eliminar interferencias entre ellas.

6 BLOQUEE LAS BICICLETAS.

- Utilice siempre los cables de seguridad incluidos cuando transporte bicicletas.
- Pase el cable por el punto de anclaje ubicado entre las bandejas, como se muestra.
- Pase el cable por el cuadro de la bicicleta y/o por la horquilla de suspensión. Luego, presione el candado sobre el pasador deslizante del cable y bloquéelo con la llave.

7 DESCARGUE LAS BICICLETAS.

- Desbloquee el cable de seguridad para bicicletas y guárdelo correctamente.
- Presione la lengüeta de liberación en la hebilla de la correa para rueda y suelte la correa.
- Mientras sostiene la bicicleta, presione el botón para levantar el gancho de la rueda delantera y baje el brazo del gancho.
- Retire la bicicleta con cuidado.

8 TRANSPORTE DE SUS BICICLETAS.

El portabicicletas debe estar en posición horizontal cuando se transporten bicicletas durante la conducción del vehículo.

9 DOS FORMAS DE ABATIR EL PORTABICICLETAS.

Tire de la palanca de liberación ubicada en la parte inferior de la columna, o utilice el mecanismo de liberación con el pie, situado cerca de la lengüeta.

Para cualquier posición, asegúrese de que el portabicicletas quede bloqueado verificando el indicador de la columna.

Si el indicador es visible, el portabicicletas no está bloqueado en su posición.

10 ABATA EL PORTABICICLETAS PARA ACCEDER AL VEHÍCULO.

Incline el portabicicletas hacia abajo para facilitar el acceso a la parte trasera del vehículo, con o sin bicicletas cargadas. Para volver a colocarlo en posición horizontal, simplemente levántelo hasta que se bloquee en su lugar.

PRECAUCIÓN: antes de accionar el portón trasero eléctrico de su vehículo, asegúrese de que haya suficiente espacio libre para evitar dañar la bicicleta.

11 PLEGADO DEL PORTABICICLETAS CUANDO NO ESTÉ EN USO.

Cuando no transporte bicicletas, libere la palanca de inclinación y pliegue completamente el portabicicletas hacia arriba hasta que se bloquee en su posición.

OPCIONAL: AJUSTE DE LA POSICIÓN DE LAS BANDEJAS.

Si es necesario para reducir la interferencia entre bicicletas o para centrar mejor la distancia entre ejes, se puede reposicionar una o ambas bandejas.

- Utilice la herramienta de pasador de enganche para retirar los pernos instalados y el tapón del orificio alternativo para pernos.
- Utilice la misma herramienta para reinstalar el tapón en la posición externa del perno que ahora está sin uso; luego fije la bandeja en la nueva ubicación utilizando los pernos de bandeja. Ajuste completamente con un par de torsión de 23 Nm (17 lb-ft).

RETIRO DEL PORTABICICLETAS DEL VEHÍCULO - VERSIÓN DE 2”

A. Desbloquee y retire las bicicletas del portabicicletas.
B. Accione la palanca de liberación y bascule el portabicicletas hacia arriba hasta la posición vertical.
C. Desbloquee el candado de enganche y retire la herramienta de pasador de enganche.
D. Utilice la herramienta de pasador de enganche para aflojar el perno de la lengüeta.
E. Retire el portabicicletas del vehículo y guárdelo en un lugar seguro.

RETIRO DEL PORTABICICLETAS DEL VEHÍCULO – VERSIÓN DE 1¼”

A. Desbloquee y retire las bicicletas del portabicicletas.
B. Accione la palanca de liberación y bascule el portabicicletas hacia arriba hasta la posición vertical.
C. Desbloquee y retire el candado de enganche.
D. Retire el pasador de seguridad.
E. Con una llave, retire el perno de enganche y la arandela de seguridad.
F. Retire el portabicicletas del vehículo y guárdelo en un lugar seguro.

¡IMPORTANTE!

Asegúrese de leer todas las advertencias e información sobre la garantía incluidas en el folleto que acompaña estas instrucciones.

PAUTAS Y CONTROLES DE SEGURIDAD

Antes de la instalación:

- No instale el portabicicletas si interfiere con la rueda de repuesto.
- Se recomienda una distancia mínima al suelo de 10” (25,4 cm).
- No utilice divisores de enganche, reductores ni extensiones no aprobadas.

Compatibilidad con bicicletas:

- No compatible con bicicletas tándem ni reclinadas.
- No transporte bicicletas con guardabarros, asientos para bebés, alforjas, cubiertas de ruedas o fundas completas.

Durante el uso:

- Retire el portabicicletas antes de ingresar a un lavadero automático o cuando no esté en uso.
- Tenga cuidado al ingresar a entradas de vehículos para evitar que el portabicicletas entre en contacto con el suelo.
- Conduzca lentamente sobre los reductores de velocidad: máximo de 5 a 10 mph (8 a 16 kph).
- No coloque los neumáticos de la bicicleta directamente detrás del escape del vehículo. Ajuste la bandeja trasera si es necesario.
- Siempre verifique y cumpla con las leyes locales o estatales antes de usar este producto.

PAUTAS Y CONTROLES DE SEGURIDAD

Comprobaciones de seguridad antes de conducir:

- Los accesorios de fijación pueden aflojarse con el tiempo. Revise y ajuste todos los herrajes antes de cada uso, siguiendo las instrucciones. No realizar estas comprobaciones puede provocar daños materiales, lesiones graves o incluso la muerte.
- Asegúrese de que los ganchos estén colocados correctamente y completamente comprimidos contra la rueda delantera.
- Verifique que los neumáticos estén inflados y mantengan la presión.
- Asegúrese de que las correas de las ruedas estén bien sujetas sobre la rueda trasera.
- Reemplace las correas de las ruedas si están agrietadas o desgastadas.
- Asegúrese de que todos los accesorios de fijación estén bien instalados según las instrucciones.
- Verifique que las bicicletas estén aseguradas al portabicicletas antes de operar el vehículo.

ADVERTENCIAS IMPORTANTES

Instalación del portaequipaje

¡Si las cargas no están aseguradas de manera adecuada y si los portaequipajes para techo y los accesorios de transporte están montados incorrectamente, se pueden aflojar durante un viaje y causar accidentes serios! Por lo tanto, la instalación, manipulación y uso se deben realizar respetando las instrucciones del producto y del vehículo.

Además de estas instrucciones, lea las instrucciones de montaje del portaequipaje para techo y las instrucciones de operación del vehículo.

Estas instrucciones se deben guardar junto con las instrucciones de operación del vehículo y llevar dentro del coche cuando este producto está instalado.

Para su propia seguridad, usted debe instalar solamente portaequipajes para techo aprobados para su vehículo.

Para los portaequipajes de techo que no especifican la distancia entre las barras transversales delantera y trasera, la separación debe ser de por lo menos 700 mm, o lo más grande que sea posible. Por favor tenga en cuenta que no está permitido realizar ningún cambio en el sistema de fijación de los portaequipajes (p. ej.: agujeros adicionales).

Verifique los accesorios de fijación y la carga para asegurarse de que estén bien ajustados y en buenas condiciones:

- Antes de salir de viaje.
- Una vez recorrida una corta distancia después de instalar el portaequipaje o la carga.
- A intervalos regulares durante los viajes más largos.
- Con más frecuencia en terrenos irregulares.
- Después de cada parada durante un viaje, en la que el vehículo quedó sin vigilancia (comprobación de daños debido a la posible acción de terceros).

Carga del portaequipaje

No exceda la carga máxima que corresponde al portaequipaje para techo, los accesorios de transporte o la carga máxima recomendada por el fabricante del vehículo.

Carga máxima del techo = peso del portaequipaje para techo + peso de los accesorios de transporte + peso de la carga.

La carga debe estar uniformemente distribuida con el centro de gravedad lo más bajo posible.

La carga no debe sobrepasar sustancialmente la superficie de carga del portaequipaje para techo.

Manejo del vehículo y reglamentaciones

Se debe conducir a una velocidad que tenga en cuenta la carga transportada y que respete los límites de velocidad reglamentarios. En caso de que el límite de velocidad no esté indicado, recomendamos no superar los 130 km/h.

Cuando se transportan cargas sobre el techo, se debe circular a una velocidad que tenga en cuenta todas las condiciones circundantes, como el estado de la ruta, la superficie del camino, las condiciones del tráfico, el viento, etc. El manejo del vehículo, así como el frenado, agarre en las curvas y la influencia de los vientos de costado, cambian cuando se adicionan cargas sobre el techo. Cuando se transporta todo tipo de carga, se debe circular a una velocidad que tenga en cuenta todas las condiciones circundantes, como el estado de la ruta, la superficie del camino, las condiciones del tráfico, el viento, etc. El manejo del vehículo, así como el frenado, agarre en las curvas y la influencia de los vientos de costado, cambian cuando se adicionan cargas sobre el techo.

Si este producto está certificado para usar fuera de la carretera, significa que está diseñado y adaptado para emplearse en caminos de servicio forestales, rutas de acceso u otros terrenos poco accidentados a velocidad moderada. No se debe utilizar si el vehículo se emplea para trepar entre rocas, saltar, circular en pantanos o en otros terrenos muy accidentados. Cuando se utilizan productos certificados para usar fuera de la carretera conjuntamente con otros que no lo son, respete siempre las advertencias y restricciones establecidas en las instrucciones de los productos que no están certificados para usar fuera de la carretera.

Mantenimiento

Los accesorios de transporte se deben limpiar con cuidado y mantenerlos de manera adecuada, especialmente durante los meses de invierno. Para esto, utilice solamente una solución de agua y líquido lavacoches estándar, sin ningún añadido de alcohol, blanqueador o amoníaco.

Por razones de economía de combustible y de seguridad para otros usuarios de la carretera, el portaequipaje para techo y los accesorios de transporte se deben desinstalar cuando no se utilizan.

Verifique periódicamente los accesorios de transporte por si están dañados. Reemplace las piezas perdidas, rotas o gastadas. Utilice solamente repuestos de fábrica provenientes de un especialista, distribuidor o fabricante.

La modificación de los portaequipajes para techo y de los accesorios de transporte, así como el uso de otras piezas de repuesto o accesorios diferentes de los provistos por el fabricante, harán caducar la garantía y la responsabilidad del fabricante por daños materiales o accidentes. Usted debe respetar al pie de la letra estas instrucciones de uso y utilizar solamente las piezas de origen provistas.

Para reemplazar una llave perdida o defectuosa, anote más abajo los números de la cerradura y de la llave y regístrelos en www.yakima.com.

Anote el número de su llave:
(grabado en las llaves de bloqueo)

www.yakima.com

YAKIMA PRODUCTS, INC.
4101 KRUSE WAY
LAKE OSWEGO, OR
97035-2541
USA
888.925.4621
yakima.com/support

YAKIMA AUSTRALIA PTY LTD
17 Hinkler Court
Brendale, QLD 4500
Australia
1800 143 548
www.yakima.com.au
www.yakima.co.nz
www.yakima.eu

Instruction #21000099E-19/19